INTIMIDATOR
WAVE 360 IRC

Quick Reference Guide

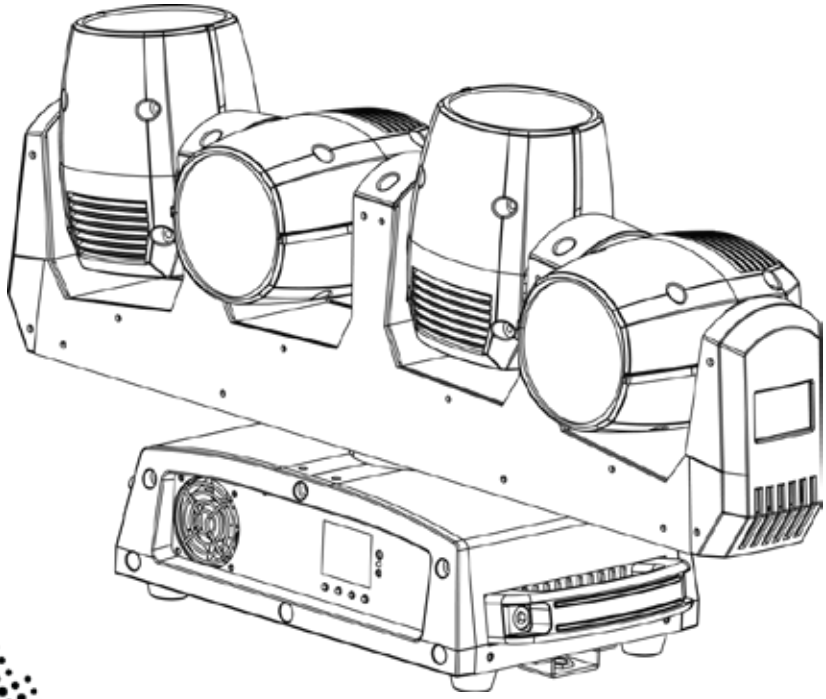

CHAUVET DJ

About This Guide

The Intimidator Wave 360 IRC Quick Reference Guide (QRG) has basic product information such as mounting, menu options, and DMX values. For more information, download the User Manual from the Chauvet website: http://www.chauvetlighting.com.

Disclaimer

The information and specifications contained in this QRG are subject to change without notice.

Limited Warranty

FOR WARRANTY REGISTRATION AND COMPLETE TERMS AND CONDITIONS PLEASE VISIT OUR WEBSITE.
For Customers in the United States and Mexico:
https://www.chauvetdj.com/warranty/ For Customers in the United Kingdom, Republic of Ireland, Belgium, the Netherlands, Luxembourg, France, and Germany: https://www.chauvetdj.eu/warranty/.
Chauvet warrants that this product shall be free from defects in material and workmanship under normal use, for the period specified in, and subject to the exclusions and limitations set forth in the full limited warranty on our website. This warranty extends only to the original purchaser of the product and is not transferable. To exercise rights under this warranty, you must provide proof of purchase in the form of an original sales receipt from an authorized dealer that shows the product name and date of purchase. THERE ARE NO OTHER EXPRESS OR IMPLIED WARRANTIES. This warranty gives you specific legal rights. You may also have other rights that vary from state to state and country to country. This warranty is valid only in the United States, United Kingdom, Republic of Ireland, Belgium, the Netherlands, Luxembourg, France, Germany and Mexico. For warranty terms in other countries, please consult your local distributor.

Safety Notes

The following Safety Notes include important information about installation, use, and maintenance.

- Always connect the product to a grounded circuit.
- Make sure the power cord is not crimped or damaged.
- Always disconnect the product from the power source before cleaning it or replacing the fuse.
- Never disconnect the product from the power source by pulling or tugging on the cord.
- If mounting the product overhead, make sure there is adequate support for the product’s weight and always secure the product using a safety cable.
- Make sure there are no flammable materials close to the product when it is operating.
- Avoid direct eye exposure to the light source while the product is on.
- Do not touch the product’s housing when the product is operating because the housing can be very hot.

- The product is not intended for permanent installation.
- The product is for indoor use only. It is rated at IP20.
- Do not expose the product to rain or moisture.
- Always connect the product to a power source that is within the voltage range stated on the label or rear panel of the product.
- Never connect the product to a dimmer or rheostat.
- Make sure to replace the fuse with another of the same type and rating.
- Always install the product in a location with adequate ventilation.
- Always leave at least 20 in (50 cm) between the product and adjacent surfaces.
- Be sure that no ventilation slots on the product’s housing are blocked.
- Do not operate the product at an ambient temperature higher than

104 °F (40 °C).

- Never carry the product by the power cord or any moving part.
- Always use the hanging/mounting bracket to lift the product.
- If there is a serious operating problem, stop using the product immediately.
- Never try to repair the product. Repairs carried out by untrained people can lead to damage or malfunction.
- To eliminate unnecessary wear and improve its lifespan, during periods of non-use completely disconnect the product from power via breaker or by unplugging it.

Contact Outside the US, UK, Ireland, France, Germany, Mexico, or Benelux, contact your distributor to request support or return a product. Visit www.chauvetdj.com for contact information.

What Is Included

- Intimidator Wave 360 IRC
- Hanging bracket with mounting hardware
- Power Cord
- Quick Reference Guide

To Begin Carefully unpack the Intimidator Wave 360 IRC and check that all the parts are in the package and are in good condition.

If the box, or any of the contents, appear damaged from shipping, or show signs of mishandling, save all packaging, and file a claim with the carrier immediately, do not notify Chauvet. Failure to report damage to the carrier immediately, or failure to have all packaging available for inspection, could invalidate your claim.

For other issues, such as missing components or parts, damage not related to shipping, or concealed damage, file a claim with Chauvet within 7 days of delivery. For information on contacting Chauvet, see Contact Us at the end of this QRG.

Description The Intimidator Wave 360 IRC is a moving light array with 4 independently controlled moving heads on a continuously rotating base emitting sharp, powerful, color-changeable beams. Master/Slave mode makes it easy to generate coordinated light shows. It operates in Standalone, Sound, and DMX modes. Works with the (optional) IRC-6 remote for convenient, wireless control up to 15 feet away.

Overview

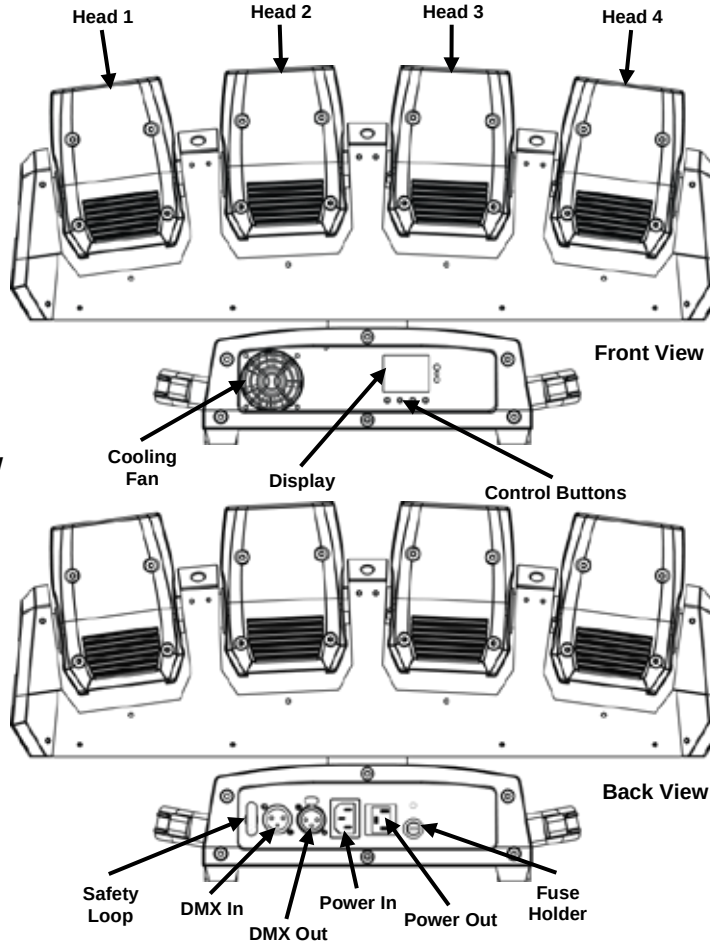

AC Power Intimidator Wave 360 IRC has an auto-ranging power supply that can work with an input voltage range of 100–240 VAC, 50/60 Hz.

To eliminate wear and improve its lifespan, during periods of non-use completely disconnect from power via breaker or by unplugging it.

Power Linking Power linking is accomplished when products are daisy chained together through their Power In and Power Out sockets, so that many products can be powered from one outlet.

For the maximum number of Intimidator Wave 360 IRC products that can be power linked at 120 V or at 240 V, see the User Manual or the label on the product. The User Manual is available at the Chauvet website http://www.chauvetlighting.com.

Fuse Replacement

1. Disconnect the product from power.
2. With a flat-head screwdriver, unscrew the fuse holder cap from the housing.
3. Remove the blown fuse.
4. Replace with a fuse of the same type and rating.
5. Screw the fuse holder cap back in place and reconnect power.

Disconnect the product from power before replacing the fuse.

Mounting

Before mounting this product, read the Safety Notes. Use one or two mounting points and one safety cable per product. Make sure the mounting clamps are capable of supporting the weight of the product. For the Chauvet line of mounting clamps, go to the Chauvet website at https://www.chauvetdj.com/products/category/accessories/.

Mounting Diagram

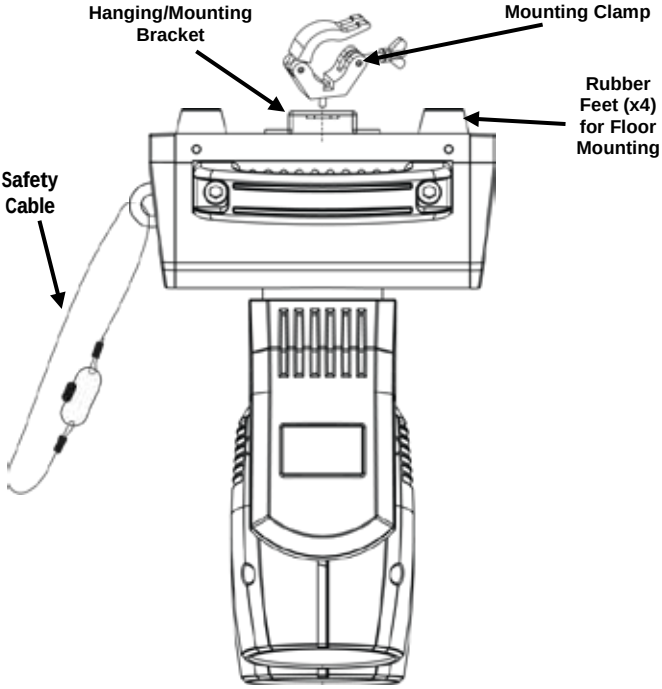

When using only one mounting clamp, be sure to use a clamp with a captive bolt to prevent accidental loosening.

Control Panel Description

Button	Function
<MENU>	Exits from the current menu or function
<UP>	Navigates upwards through the menu list or increases the numeric value when in a function
<DOWN>	Navigates downwards through the menu list or decreases the numeric value when in a function
<ENTER>	Enables the currently displayed menu or sets the currently selected value into the selected function

Menu Map

Refer to the Intimidator Wave 360 IRC product page on www.chauvetdj.com for the latest menu map.

Main Level	Programming Levels		Description
Address	**001–512**		Sets DMX starting address
Run Mode	**DMX**	**17CH**	Sets DMX personality
		33CH	
	Auto	**Auto01–Auto16**	Sets an auto program
	Sound		
	Slave	**S-1–S-4**	Sets a Slave mode
	IR		Sets Infrared mode
Setup	**Mast Set**	**M-1–M-4**	Sets a Master mode of M-1, M-2 or M-4
	Pan Reverse	**ON**	Sets reverse pan operation
		OFF	
	Tilt Reverse	**ON**	Sets reverse tilt operation
		OFF	
	Pan Angle	**540**	Sets pan angle range
		360	
		180	
	Tilt Angle	**90**	Sets tilt angle range
		180	
		270	
	Display	**ON**	Sets display blackout
		OFF	
	Screen Reverse	**ON**	Sets screen orientation
		OFF	
	Dimmer Curve	**Linear**	Sets the dimmer curve mode
		SCurve	
		I Square	
		Square	
	Dimmer Speed	**Smooth**	Sets the dimmer speed
		Fast	
	Sensitivity	**1–100**	Sets sound sensitivity
	DMX Loss	**Hold**	Holds the last setting when signal is lost
		Black	Blacks out the product
		Auto	Sets the unit to Auto mode when the signal is lost
		Sound	Sets the unit to Sound mode when the signal is lost
	Reset		Resets all motor defaults
	Factory Reset		Resets to factory defaults

Main Level	Programming Levels	Description
System Info	**Ver *XX***	Displays software version
	Running Mode *XXXXX*	Displays current operating mode
	DMX Address *XXX*	Displays current DMX address

IRC-6 (Infrared Remote Control) The Intimidator Wave 360 IRC is compatible with the IRC-6 from Chauvet. The following IRC-6 buttons are used with the Intimidator Wave 360 IRC :

- **<BLACKOUT>**, **<A>**, **<UV>**, **<W>** - Turns LED on/off
- **<AUTO>** , **<0>** thru **<9>** - Selects Auto program mode (1-16)
- **<SOUND>** - Selects Sound mode
- **<STROBE>** - Strobing (0–20 Hz)
- **<SPEED>** - Auto program speed
- **<SENSITIVITY>** - Sets sound sensitivity
- **<%>** - Dimmer
- **<FADE>** - Press once for Fade level, twice for Snap level
- <+> **and** <-> - increase and decrease
- **<MANUAL>** - Sets white color level
- **<R>** - Sets red color level
- **<G>** - Sets green color level
- **<B>** - Sets blue color level

DMX Linking The Intimidator Wave 360 IRC works with a DMX controller. Information about configuring the Intimidator Wave 360 IRC for DMX operation is in the User Manual, which is available from the Chauvet website http://www.chauvetlighting.com. Information about DMX is in the Chauvet DMX Primer, which is available from the Chauvet website https://www.chauvetdj.com/downloads/.

Starting Address To ensure full access to all channels in each DMX mode, the highest recommended DMX address for this product is **480**.

Master/Slave Connection The Intimidator Wave 360 IRC works in Master/Slave mode. Information about configuring this product for Master/Slave operation is in its User Manual, which is available from the Chauvet website.

DMX Assignments

33CH

Channel	Function	Value	Percent/Setting
1	**Pan**	000 ó 255	Pan 0–540°
2	**Pan 16-bit**	000 ó 255	Pan 16-bit
3	**Pan Speed**	000 ó 255	Pan Speed (decreasing speed)
4	**Continuous Pan Rotating**	000	No function
		001 ó 127	Continous pan rotating with increasing speed
		128 ó 255	Continous pan rotating with decreasing speed
5	**Head 1 Tilt**	000 ó 255	0–270°
6	**Head 2 Tilt**	000 ó 255	0–270°

DMX Assignments (Cont.)

33CH Channel	Function	Value	Percent/Setting
7	Head 3 Tilt	000 ó 255	0–270°
8	Head 4 Tilt	000 ó 255	0–270°
9	Built-In Auto Tilt	000 ó 047	No function
		048 ó 055	Built-In Auto 1
		056 ó 063	Built-In Auto 2
		064 ó 071	Built-In Auto 3
		072 ó 079	Built-In Auto 4
		080 ó 087	Built-In Auto 5
		088 ó 095	Built-In Auto 6
		096 ó 103	Built-In Auto 7
		104 ó 111	Built-In Auto 8
		112 ó 119	Built-In Auto 9
		120 ó 127	Built-In Auto 10
		128 ó 135	Built-In Auto 11
		136 ó 143	Built-In Auto 12
		144 ó 151	Built-In Auto 13
		152 ó 159	Built-In Auto 14
		160 ó 167	Built-In Auto 15
		168 ó 175	Built-In Auto 16
		176 ó 183	Built-In Auto 17
		184 ó 191	Built-In Auto 18
		192 ó 199	Built-In Auto 19
		200 ó 207	Built-In Auto 20
		208 ó 215	Built-In Auto 21
		216 ó 223	Built-In Auto 22
		224 ó 231	Built-In Auto 23
		232 ó 239	Built-In Auto 24
		240 ó 247	Built-In Auto 25 (Built-In Auto 1–24)
		248 ó 255	Built-In Sound Control mode
10	Tilt Built-in Speed	000 ó 255	Fast to slow

DMX Assignments (Cont.)

33CH

Channel	Function	Value	Percent/Setting
11	**Head 1 Red Dimmer**	000 ó 255	0–100%
12	**Head 1 Green Dimmer**	000 ó 255	0–100%
13	**Head 1 Blue Dimmer**	000 ó 255	0–100%
14	**Head 1 White Dimmer**	000 ó 055	0–100%
15	**Head 2 Red Dimmer**	000 ó 255	0–100%
16	**Head 2 Green Dimmer**	000 ó 255	0–100%
17	**Head 2 Blue Dimmer**	000 ó 255	0–100%
18	**Head 2 White Dimmer**	000 ó 255	0–100%
19	**Head 3 Red Dimmer**	000 ó 255	0–100%
20	**Head 3 Green Dimmer**	000 ó 255	0–100%
21	**Head 3 Blue Dimmer**	000 ó 255	0–100%
22	**Head 3 White Dimmer**	000 ó 255	0–100%
23	**Head 4 Red Dimmer**	000 ó 255	0–100%
24	**Head 4 Green Dimmer**	000 ó 255	0–100%
25	**Head 4 Blue Dimmer**	000 ó 255	0–100%
26	**Head 4 White Dimmer**	000 ó 255	0–100%

DMX Assignments (Cont.)

33CH Channel	Function	Value	Percent/Setting
27	Colors	000 ó 007	No function
		008 ó 015	Color 1
		016 ó 023	Color 2
		024 ó 031	Color 3
		032 ó 039	Color 4
		040 ó 047	Color 5
		048 ó 055	Color 6
		056 ó 063	Color 7
		064 ó 071	Color 8
		072 ó 079	Color 9
		080 ó 087	Color 10
		088 ó 095	Color 11
		096 ó 103	Color 12
		104 ó 111	Color 13
		112 ó 119	Color 14
		120 ó 127	Color 15
		128 ó 179	No Function
		180 ó 201	Fade rainbow clockwise (speed fast to slow)
		202 ó 207	Stop
		208 ó 229	Fade rainbow counter-clockwise (speed fast to slow)
		230 ó 234	No function
		235 ó 249	Snap change (speed fast to slow)
		250 ó 255	Sound color

DMX Assignments (Cont.)

33CH	Channel	Function	Value	Percent/Setting
			000 ó 007	●●●●
			008 ó 015	○●●●
			016 ó 023	○○●●
			024 ó 031	○○○●
			032 ó 039	○○○○
			040 ó 047	●○○○
			048 ó 055	●●○○
			056 ó 063	●●●○
			064 ó 071	●●●●
			072 ó 079	○○○○
			080 ó 087	●○○○
			088 ó 095	○●○○
			096 ó 103	○○●○
			104 ó 111	○○○●
			112 ó 119	○○○○
			120 ó 127	●●○○
	28	Heads On/Off	128 ó 135	○●●○
			136 ó 143	○○●●
			144 ó 151	●○○●
			152 ó 159	○○○○
			160 ó 167	○●●●
			168 ó 175	●○●●
			176 ó 183	●●○●
			184 ó 191	●●●○
			192 ó 199	○○○○
			200 ó 207	●●●●
			208 ó 215	●●●●
			216 ó 223	●●●●
			224 ó 231	●●●●
			232 ó 239	●●●●
			240 ó 247	●●●●
			248 ó 255	●●●●

DMX Assignments (Cont.)

33CH	Channel	Function	Value	Percent/Setting
			000 ó 015	No function
			016 ó 020	Program 1
			021 ó 025	Program 2
			026 ó 030	Program 3
			031 ó 035	Program 4
			036 ó 040	Program 5
			041 ó 045	Program 6
			046 ó 050	Program 7
			051 ó 055	Program 8
			056 ó 060	Program 9
			061 ó 065	Program 10
			066 ó 070	Program 11
			071 ó 075	Program 12
			076 ó 080	Program 13
			081 ó 085	Program 14
			086 ó 090	Program 15
			091 ó 095	Program 16
			096 ó 100	Program 17
	29	**Auto Programs**	101 ó 105	Program 18
			106 ó 110	Program 19
			111 ó 115	Program 20
			116 ó 120	Program 21
			121 ó 125	Program 22
			126 ó 130	Program 23
			131 ó 135	Program 24 (built-in for all)
			136 ó 140	Program 25
			141 ó 145	Program 26
			146 ó 150	Program 27
			151 ó 155	Program 28
			156 ó 160	Program 29
			161 ó 165	Program 30
			166 ó 170	Program 31
			171 ó 175	Program 32
			176 ó 180	Program 33
			181 ó 185	Program 34
			186 ó 190	Program 35
			191 ó 195	Program 36

DMX Assignments (Cont.)

33CH

Channel	Function	Value	Percent/Setting
29	**Auto Programs** (Cont.)	196 ó 200	Program 37
		201 ó 205	Program 38
		206 ó 210	Program 39
		211 ó 215	Program 40
		216 ó 220	Program 41
		221 ó 225	Program 42
		226 ó 230	Program 43
		231 ó 235	Program 44
		236 ó 240	Program 45
		241 ó 245	Program 46
		246 ó 250	Program 47
		251 ó 255	Program 48 (built-in for all)
30	**Program Speed**	000 ó 255	Slow to fast
31	**Dimmer All Heads**	000 ó 255	0–100%
32	**Shutter Programs**	000 ó 019	Off
		020 ó 024	On
		025 ó 064	Shutter 1 even on/even off (fast to slow)
		065 ó 069	On
		070 ó 084	Shutter 2 fast on/slow off (fast to slow)
		085 ó 089	On
		090 ó 104	Shutter 3 slow on/fast off (fast to slow)
		105 ó 109	On
		110 ó 124	Shutter 4 random shutter (fast to slow)
		125 ó 129	On
		130 ó 144	Shutter 5 random shutter fast on/slow off (fast to slow)
		145 ó 149	On
		150 ó 164	Shutter 6 random shutter slow on/fast off (fast to slow)
		165 ó 169	On
		170 ó 184	Shutter 7 pulse shutter (fast to slow)
		185 ó 189	On
		190 ó 204	Shutter 8 random pulse shutter (fast to slow)
		205 ó 209	On
		210 ó 224	Shutter 9 on and off gradually (fast to slow)
		225 ó 229	On
		230 ó 244	Shutter 10 pulse shutter (fast to slow)
		245 ó 255	On

DMX Assignments (Cont.)

33CH Channel	Function	Value	Percent/Setting
33	**Settings** (Set these values before setting other DMX channels. There is a 10 sec delay before the settings take effect)	000 ó 009	No function
		010 ó 014	Move-in-black
		015 ó 019	Cancel move-in-black
		020 ó 024	Independent macros – cancels macro product combinations below
		025 ó 029	Macros used when linking 2 heads: This is the value for first head
		030 ó 034	Macros used when linking 2 heads together: This is the value for second head
		035 ó 039	Macros used when linking 4 heads together: This is the value for first head
		040 ó 044	Macros used when linking 4 heads together: This is the value for second head
		045 ó 049	Macros used when linking 4 heads together: This is the value for third head
		050 ó 054	Macros used when linking 4 heads together: This is the value for fourth head
		055 ó 059	Pan reset
		060 ó 064	Tilt reset
		065 ó 069	Reserved for future use
		070 ó 074	Reset all
		075 ó 079	Reserved for future use
		080 ó 084	Pan/ tilt reverse
		085 ó 089	Pan reverse
		090 ó 094	Tilt Reverse
		095 ó 099	Cancel reverse pan
		100 ó 104	Cancel reverse tilt
		105 ó 109	Cancel reverse pan/tilt
		110 ó 114	Reserved for future use
		115 ó 119	Controls all heads with head 1 channels
		120 ó 124	Cancels control of all heads with head 1 channels
		125 ó 129	Reserved for future use
		130 ó 134	Reserved for future use
		135 ó 139	Reserved for future use
		140 ó 144	Reserved for future use
		145 ó 255	No function

DMX Assignments (Cont.)

17CH

Channel	Function	Value	Percent/Setting
1	**Pan**	000 ó 255	Pan 0–540°
2	**Pan 16-bit**	000 ó 255	Pan 16-bit
3	**Pan Speed**	000 ó 255	Pan speed (decreasing speed)
4	**Continuous Pan Rotating**	000	No function
		001 ó 127	Continous pan rotating with increasing speed
		128 ó 255	Continous pan rotating with decreasing speed
5	**Head 1 Tilt**	000 ó 255	0–270°
6	**Head 2 Tilt**	000 ó 255	0–270°
7	**Head 3 Tilt**	000 ó 255	0–270°
8	**Head 4 Tilt**	000 ó 255	0–270°
9	**Built-In Auto Tilt**	000 ó 047	No function
		048 ó 055	Built-In Auto 1
		056 ó 063	Built-In Auto 2
		064 ó 071	Built-In Auto 3
		072 ó 079	Built-In Auto 4
		080 ó 087	Built-In Auto 5
		088 ó 095	Built-In Auto 6
		096 ó 103	Built-In Auto 7
		104 ó 111	Built-In Auto 8
		112 ó 119	Built-In Auto 9
		120 ó 127	Built-In Auto 10
		128 ó 135	Built-In Auto 11
		136 ó 143	Built-In Auto 12
		144 ó 151	Built-In Auto 13
		152 ó 159	Built-In Auto 14
		160 ó 167	Built-In Auto 15
		168 ó 175	Built-In Auto 16
		176 ó 183	Built-In Auto 17
		184 ó 191	Built-In Auto 18
		192 ó 199	Built-In Auto 19
		200 ó 207	Built-In Auto 20

DMX Assignments (Cont.)

17CH (cont.)

Channel	Function	Value	Percent/Setting
9 (cont.)	Built-In Auto Tilt (cont.)	208 ó 215	Built-In Auto 21
		216 ó 223	Built-In Auto 22
		224 ó 231	Built-In Auto 23
		232 ó 239	Built-In Auto 24
		240 ó 247	Built-In Auto 25 (Built-In Auto 1-24)
		248 ó 255	Built-In Sound Control Mode
10	Tilt Built-in Speed	000 ó 255	Fast to slow
11	Colors	000 ó 007	No function
		008 ó 015	Color 1
		016 ó 023	Color 2
		024 ó 031	Color 3
		032 ó 039	Color 4
		040 ó 047	Color 5
		048 ó 055	Color 6
		056 ó 063	Color 7
		064 ó 071	Color 8
		072 ó 079	Color 9
		080 ó 087	Color 10
		088 ó 095	Color 11
		096 ó 103	Color 12
		104 ó 111	Color 13
		112 ó 119	Color 14
		120 ó 127	Color 15
		128 ó 179	No function
		180 ó 201	Fade rainbow clockwise (speed fast to slow)
		202 ó 207	Stop
		208 ó 229	Fade rainbow counter-clockwise (speed fast to slow)
		230 ó 234	No function
		235 ó 249	Snap change (speed fast to slow)
		250 ó 255	Sound color

DMX Assignments (Cont.)

17CH	Channel	Function	Value	Percent/Setting
	12	Heads On/Off	000 ó 007	●●●●
			008 ó 015	○●●●
			016 ó 023	○○●●
			024 ó 031	○○○●
			032 ó 039	○○○○
			040 ó 047	●○○○
			048 ó 055	●●○○
			056 ó 063	●●●○
			064 ó 071	●●●●
			072 ó 079	○○○○
			080 ó 087	●○○○
			088 ó 095	○●○○
			096 ó 103	○○●○
			104 ó 111	○○○●
			112 ó 119	○○○○
			120 ó 127	●●○○
			128 ó 135	○●●○
			136 ó 143	○○●●
			144 ó 151	●○○●
			152 ó 159	○○○○
			160 ó 167	○●●●
			168 ó 175	●○●●
			176 ó 183	●●○●
			184 ó 191	●●●○
			192 ó 199	○○○○
			200 ó 207	●●●●
			208 ó 215	●●●●
			216 ó 223	●●●●
			224 ó 231	●●●●
			232 ó 239	●●●●
			240 ó 247	●●●●
			248 ó 255	●●●●

DMX Assignments (Cont.)

17CH	Channel	Function	Value	Percent/Setting
			000 ó 015	No function
			016 ó 020	Program 1
			021 ó 025	Program 2
			026 ó 030	Program 3
			031 ó 035	Program 4
			036 ó 040	Program 5
			041 ó 045	Program 6
			046 ó 050	Program 7
			051 ó 055	Program 8
			056 ó 060	Program 9
			061 ó 065	Program 10
			066 ó 070	Program 11
			071 ó 075	Program 12
			076 ó 080	Program 13
			081 ó 085	Program 14
			086 ó 090	Program 15
	13	**Auto Programs**	091 ó 095	Program 16
			096 ó 100	Program 17
			101 ó 105	Program 18
			106 ó 110	Program 19
			111 ó 115	Program 20
			116 ó 120	Program 21
			121 ó 125	Program 22
			126 ó 130	Program 23
			131 ó 135	Program 24 (built-in for all)
			136 ó 140	Program 25
			141 ó 145	Program 26
			146 ó 150	Program 27
			151 ó 155	Program 28
			156 ó 160	Program 29
			161 ó 165	Program 30
			166 ó 170	Program 31
			171 ó 175	Program 32

DMX Assignments (Cont.)

17CH

Channel	Function	Value	Percent/Setting
13 (cont.)	Auto Programs (Cont.)	176 ó 180	Program 33
		181 ó 185	Program 34
		186 ó 190	Program 35
		191 ó 195	Program 36
		196 ó 200	Program 37
		201 ó 205	Program 38
		206 ó 210	Program 39
		211 ó 215	Program 40
		216 ó 220	Program 41
		221 ó 225	Program 42
		226 ó 230	Program 43
		231 ó 235	Program 44
		236 ó 240	Program 45
		241 ó 245	Program 46
		246 ó 250	Program 47
		251 ó 255	Program 48 (built-in for all)
14	Program Speed	000 ó 255	Slow to fast
15	Dimmer All Heads	000 ó 255	0–100%

DMX Assignments (Cont.)

17CH	Channel	Function	Value	Percent/Setting
	16	Shutter Programs	000 ó 019	Off
			020 ó 024	On
			025 ó 064	Shutter 1 even on/even off (fast to slow)
			065 ó 069	On
			070 ó 084	Shutter 2 fast on/slow off (fast to slow)
			085 ó 089	On
			090 ó 104	Shutter 3 slow on/fast off (fast to slow)
			105 ó 109	On
			110 ó 124	Shutter 4 random shutter (fast to slow)
			125 ó 129	On
			130 ó 144	Shutter 5 random shutter fast on/slow off (fast to slow)
			145 ó 149	On
			150 ó 164	Shutter 6 random shutter slow on/fast off (fast to slow)
			165 ó 169	On
			170 ó 184	Shutter 7 pulse shutter (fast to slow)
			185 ó 189	On
			190 ó 204	Shutter 8 random pulse shutter (fast to slow)
			205 ó 209	On
			210 ó 224	Shutter 9 on and off gradually (fast to slow)
			225 ó 229	On
			230 ó 244	Shutter 10 pulse shutter (fast to slow)
			245 ó 255	On

DMX Assignments (Cont.)

17CH	Channel	Function	Value	Percent/Setting
	17	**Settings** (Set these values before setting other DMX channels. There is a 10 sec delay before the settings take effect)	000 ó 009	No function
			010 ó 014	Move-in-black
			015 ó 019	Cancel move-in-black
			020 ó 024	Independent macros – cancels macro product combinations below
			025 ó 029	Macros used when linking 2 heads: This is the value for first head
			030 ó 034	Macros used when linking 2 heads together: This is the value for second head
			035 ó 039	Macros used when linking 4 heads together: This is the value for first head
			040 ó 044	Macros used when linking 4 heads together: This is the value for second head
			045 ó 049	Macros used when linking 4 heads together: This is the value for third head
			050 ó 054	Macros used when linking 4 heads together: This is the value for fourth head
			055 ó 059	Pan reset
			060 ó 064	Tilt reset
			065 ó 069	Reserved for future use
			070 ó 074	Reset all
			075 ó 079	Reserved for future use
			080 ó 084	Pan/ tilt reverse
			085 ó 089	Pan reverse
			090 ó 094	Tilt reverse
			095 ó 099	Cancel reverse pan
			100 ó 104	Cancel reverse tilt
			105 ó 109	Cancel reverse pan/tilt
			110 ó 114	Reserved for future use
			115 ó 119	Controls all heads with head 1 channels
			120 ó 124	Cancels control of all heads with head 1 channels
			125 ó 129	Reserved for future use
			130 ó 134	Reserved for future use
			135 ó 139	Reserved for future use
			140 ó 144	Reserved for future use
			145 ó 255	No function

Acerca de esta Guía

La Guía de Referencia Rápida (GRR) del Intimidator Wave 360 IRC contiene información básica sobre el producto, como montaje, opciones de menú y asignaciones DMX. Para más información, descargue el manual de usuario del sitio web de Chauvet http://www.chauvetlighting.com

Exención de Responsabilidad

La información y especificaciones contenidas en esta GRR están sujetas a cambio sin anteriores en aviso.

Garantía Limitada

PARA VER EL REGISTRO DE GARANTÍA Y LOS TÉRMINOS Y CONDICIONES COMPLETOS, VISITE NUESTRO SITIO WEB.

Para clientes en los Estados Unidos y México: www.chauvetlighting.com/warranty-registration

Para clientes en Reino Unido, República de Irlanda, Bélgica, Países Bajos, Luxemburgo, Francia y Alemania: www.chauvetlighting.eu/warranty-registration/

Chauvet garantiza que este producto estará libre de defectos de material y mano de obra en condiciones de uso normales, durante el periodo especificado, sujeto siempre a las exclusiones y limitaciones establecidas en la garantía limitada completa de nuestro sitio web. Esta garantía se concede únicamente al comprador original del producto y no es transferible. Para ejercer los derechos que otorga esta garantía, usted debe proporcionar una prueba de compra en forma de un recibo de compra original, expedido por un distribuidor autorizado, donde figure el nombre del producto y la fecha de compra. NO EXISTEN OTRAS GARANTÍAS EXPRESAS NI IMPLÍCITAS. Esta garantía le otorga derechos legales específicos. Es posible que a usted le asistan otros derechos, que variarán dependiendo del estado o del país. Esta garantía solamente es válida en los Estados Unidos, Reino Unido, República de Irlanda, Bélgica, Países Bajos, Luxemburgo, Francia, Alemania y México. Para conocer los términos de garantía en otros países, consulte a su distribuidor local.

Notas de Seguridad

Las siguientes notas de seguridad se incluye su pareja información importante sobre la estuque, uso y mantenimiento.

- Conecte siempre el producto a un circuito con toma de tierra.
- Asegúrese de que el cable de alimentación no está retorcido ni estropeado.
- Desconecte siempre el producto de la fuente de alimentación antes de limpiarlo o cambiar el fusible.
- Nunca desconecte el producto de la fuente de alimentación o agarrando tirando del cable.
- Si monta el producto en altura, asegúrese de que el soporte es adecuado para el peso del producto y asegure siempre el producto con un cable de seguridad.
- Asegúrese de que no hay materiales inflamables cerca del producto cuando esté en forma paralela.
- No resbale ni la exposición directa de los ojos de la fuente de luz es producto mientras esté encendido.
- No toque la carcasa del producto cuando el producto esté en forma paralela, porque la carcasa puede estar muy caliente.

- El producto no está concebido para una estuque permanente.
- El producto es para uso en interiores solamente. Está clasificado como protección IP20.
- No hay utopía films el producto una lluvia o comisión otorgó.
- Conecte siempre el producto a una fuente de alimentación que esté en el rango de tensión especificado en la etiqueta del panel posterior del producto.
- Nunca conecte el producto a un atenuador o reostato.
- Asegúrese de sustituir el fusible con otro del mismo tipo y categoría.
- Instale siempre el producto en un lugar con ventilación adecuada.

- Le dijeron: al menos 50 cm (20 pulgadas) entre el producto y superficies adyacentes.
- Asegúrese de que no queda bloqueada ninguna ranura de ventilación en la carcasa del producto.
- No haga funcionar el producto a una temperatura ambiente superior a 104 °F (40 °C).
- Nunca mueva el producto agarrándolo por el cable de alimentación o por cualquier parte móvil.
- Utilice siempre la abrazadera de montaje o las asas de transporte para levantar el producto.
- Si hay un problema grave de subsecretarios, le dijeron: de usar el producto inmediatamente.
- Nunca intente reparar el producto. Las reparaciones llevadas a cabo por personal no cualificado pueden provocar averías o subsecretarios defectuoso.
- Para evitar un desgaste innecesario y alargar su vida útil, desconecte complemente el producto de la alimentación, mediante el interruptor o desenchufándolo, durante los periodos en los que no se use.

Contacto

Fuera de EE. UU., Reino Unido, Irlanda, Francia, Alemania, México o Benelux, póngase en contacto con su distribuidor para solicitar asistencia o devolver un producto. Visite www.chauvetdj.com para información de contacto.

Qué va Incluido

- Intimidator Wave 360 IRC
- Cable de alimentación
- Soporte para colgar con material de montaje
- Guía de referencia rápida

Para Empezar

Desembale el Intimidator Wave 360 IRC Con cuidado y compruebe que todas las piezas están en el paquete y en buen estado.

Si la caja o mundo lite de los contenidos parecen dañados a causa del transporte, o muestran signos de manipulación inadecuada, guarde todo el paquete y manera enunciativa más no limitativa una reclamación con el transportista inmediatamente; no lo notifique a Chauvet. Si no informa al transportista del amenazadora o no dispone inmediatamente todo el paquete para inspección podría quedar anulada la reclamación.

Para otras incidencias, como componentes o piezas que falten, daños no relacionados con el transporte o daños no evidentes, presente una reclamación ante una Chauvet En el plaza de 7 días desde la entrega. Para información sobre cómo contactar con Chauvet, Vea la sección Contact Us al final de esta GRR.

Descripción

El Intimidator Wave 360 IRC es una matriz de cabezas móviles con 4 cabezas móviles controladas de forma independiente sobre una base de rotación continua, que emiten haces nítidos y potentes, cuyo color se puede cambiar. El modo Maestro/Esclavo facilita la creación de shows de luces coordinados. Funciona en los modos Independiente, Sonido y DMX. Funciona con el mando a distancia IRC-6 (opcional) para un cómodo control sin cables a una distancia de hasta 15 pies.

Vista General

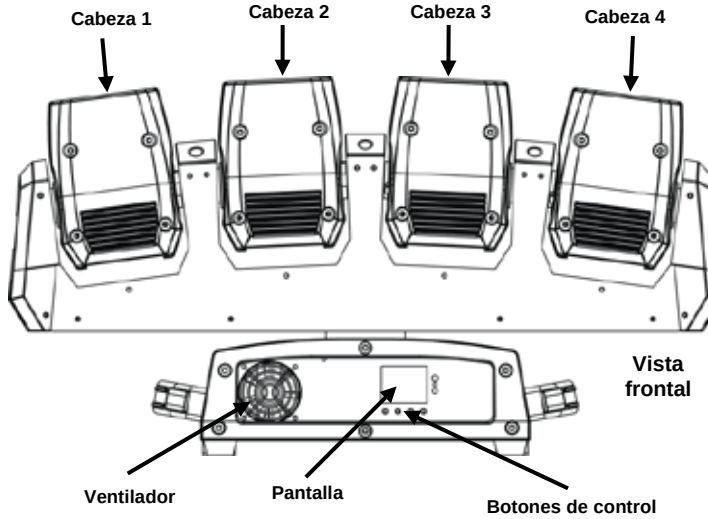

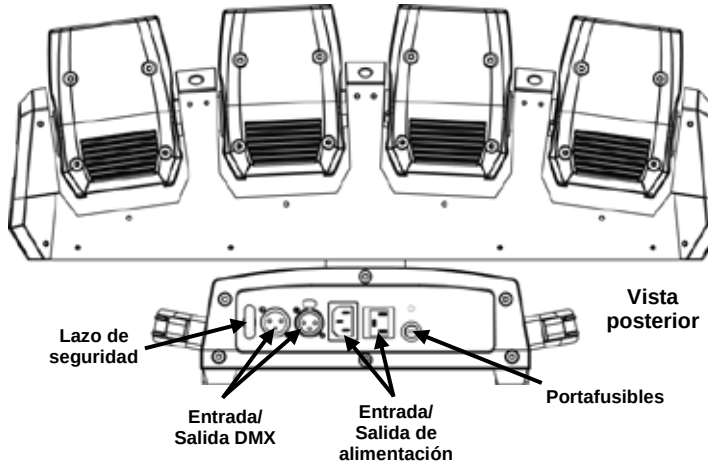

Corriente Alterna El Intimidator Wave 360 IRC Tiene una fuente de alimentación con instalar un automática (auto-rango) que preside con un rango de tensión de 100 a 240 VCA, 50/60 Hz.

⚠ **Para evitar un desgaste innecesario y alargar su vida útil, desconecte complemente el producto de la alimentación, mediante el interruptor o desenchufándolo, durante los periodos en los que no se use.**

Alimentación en cadena Alimentación en cadena es cuando los productos se conectan en cascada por las tomas de entrada y salida de alimentación, con lo que muchos productos se pueden alimentar con un solo enchufe.
Para ver el máximo número de productos Intimidator Wave 360 IRC que se pueden alimentar en cadena a 120 V o a 240 V, consulte el Manual de usuario o la etiqueta del producto. El Manual de usuario está disponible en el sitio web de Chauvet http://www.chauvetlighting.com.

Sustitución del Fusible

1. Desconecte el producto de la alimentación.
2. Con un destornillador de punta plana desenroscar la caja portafusibles.
3. Quite el fusible fundido.
4. Sustitúyalo con un fusible del mismo tipo y categoría.
5. Vuelva a atornillar la tapa del portafusibles en su sitio y conecte de nuevo la alimentación.

Desconecte el producto de la alimentación antes de sustituir el fusible.

Montaje

Antes de montar el producto, lea las Notas de seguridad de esta GRR. Utilice al menos dos puntos de montaje y un cable de seguridad por producto. Asegúrese de que las abrazaderas de montaje son capaces de soportar el peso del producto. Para la línea Chauvet de abrazaderas de montaje, visite www.chauvetlighting.com/cables-clamps-main.html.

Diagrama de Montaje

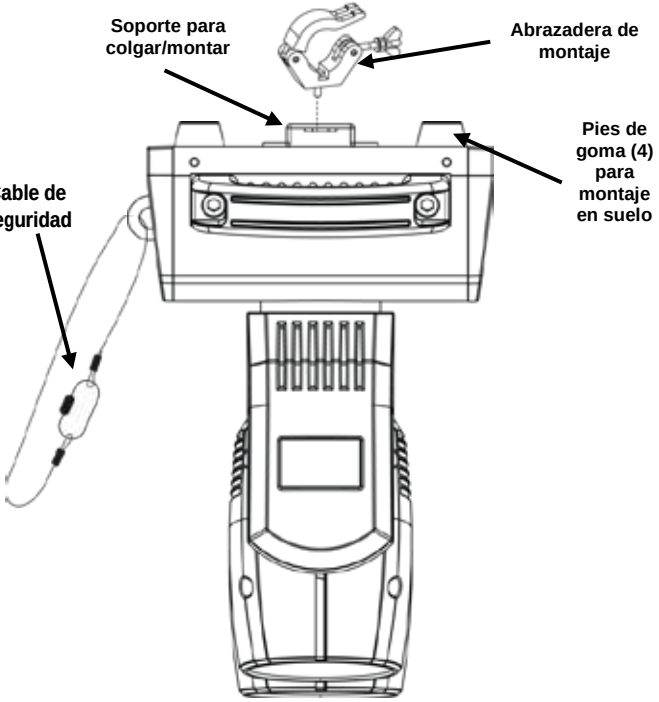

Cuando use una abrazadera de montaje, asegúrese de usar una abrazadera con tornillo prisionero para evitar que se afloje accidentalmente.

Descripción del Panel de Control

Botón	Función
<MENU>	Pasa cíclicamente por las funciones principales de menú o sale de un submenú
<UP>	Navega hacia arriba por la lista de menú o aumenta el valor numérico cuando está en una función
<DOWN>	Navega hacia abajo por la lista de menú o disminuye el valor numérico cuando está en una función
<ENTER>	Entra en un menú o establece el valor que se muestra actualmente

Mapa de menu

Consulte la página del producto Intimidator Wave 360 IRC en www.chauvetdj.com para obtener el mapa de menús más reciente.

Nivel principal	Niveles de programación		Descripción
Address	**001–512**		Configura la dirección inicial DMX
Run Mode	**DMX**	**17CH**	Configura la personalidad DMX
		33CH	
	Auto	**Auto01–Auto16**	Configura un programa automático
	Sound		Configura el modo sonido
	Slave	**S-1–S-4**	Configura el modo Esclavo
	IR		Configura el modo Infrarrojos
Setup	**Mast Set**	**M-1–M-4**	Configura el modo Maestro de M-1, M-2 o M-4
	Pan Reverse	**ON**	Configura el funcionamiento con desplazamiento lateral invertido
		OFF	
	Tilt Reverse	**ON**	Configura el funcionamiento con inclinación invertida
		OFF	
	Pan Angle	**540**	Configura el ángulo del desplazamiento lateral
		360	
		180	
	Tilt Angle	**90**	Configura el rango del ángulo de inclinación
		180	
		270	
	Display	**ON**	Configura el apagado de la pantalla
		OFF	
	Screen Reverse	**ON**	Configura la orientación de la pantalla
		OFF	
	Dimmer Curve	**Linear**	Configura el modo de curva del atenuador
		SCurve	
		I Square	
		Square	
	Dimmer Speed	**Smooth**	Selecciona la velocidad del atenuador
		Fast	
	Sensitivity	**1–100**	Configura la sensibilidad al sonido

Mapa de menu (cont.)

Nivel principal	Niveles de programación		Descripción
Setup	DMX Loss	Hold	Mantiene el ultimo ajuste cuando se pierde la señal DMX
		Black	Apaga la unidad cuande se pierde la señal DMX
		Auto	Configura la unidad en modo automático cuando se pierde la señal DMX
		Sound	Establece la unidad en el modo de sonido cuando se pierde la señal DMX
	DMX Loss	Hold	Conserve le dernier réglage lorsque le signal DMX est perdu
		Black	Éteint l'appareil réglage lorsque le signal DMX est perdu
		Auto	Régle l'appareil en mode Automatique lorsque le signal est perdu
		Sound	Régle l'appareil en mode Son lorsque le signal est perdu
	Reset		Configura todos los valores predeterminados del motor
	Factory Reset		Reinicia a la configuración de fábrica
System Info	Ver *XX*		Muestra en pantalla la versión de software
	Running Mode *XXXXX*		Muestra en pantalla el modo de funcionamiento actual
	DMX Address *XXX*		Muestra la dirección DMX actual

IRC-6 (Control Remoto por Infrarrojos)

El Intimidator Wave 360 IRC es compatible con el IRC-6 de Chauvet.
Los siguientes botones del IRC-6 se usan con el Intimidator Wave 360 IRC:

- **<BLACKOUT>**, **<A>**, **<UV>**, **<W>**: apaga/enciende el LED
- **<AUTO>** , **<0>** a **<9>**: selecciona el modo de programa Automático (1-16)
- **<SOUND>**: selecciona el modo Sonido
- **<STROBE>**: estroboscopio (0–20 Hz)
- **<SPEED>**: velocidad del programa Automático
- **<SENSITIVITY>**: configura la sensibilidad al sonido
- **<%>**: atenuador
- **<FADE>**: pulse una vez para el nivel de fade; dos veces para el nivel de cambio
- **<+>** y **<->**: aumentar y disminuir
- **<MANUAL>**: configura el nivel de color blanco
- **<R>**: configura el nivel de color rojo
- **<G>**: configura el nivel de color verde
- **<B>**: configura el nivel de color azul

Enlace DMX

El Intimidator Wave 360 IRC funciona con un controlador DMX. La información para configurar el Intimidator Wave 360 IRC para funcionamiento DMX está en el Manual de usuario, disponible desde el sitio web de Chauvet: http://www.chauvetlighting.com/product-manuals-literature/. La información sobre DMX se encuentra en el Manual DMX de Chauvet, disponible desde el sitio web de Chauvet http://www.chauvetlighting.com/downloads/DMX_Primer_rev05_WO.pdf.

Dirección de Inicio Para asegurarse el acceso total a todos los canales en cada modo DMX, la dirección DMX más alta recomendable para este producto es **480**.

Conexión Maestro/Esclavo El Intimidator Wave 360 IRC funciona en modo Maestro/Esclavo. La información para configurar este producto para funcionamiento Maestro/Esclavo está en el Manual de usuario, disponible desde el sitio web de Chauvet.

Asignaciones DMX

33CH

Canal	Función	Valor	Porcentaje/Configuración
1	**Lateral**	000 ó 255	Desplazamiento lateral 0–540°
2	**Lateral 16-bits**	000 ó 255	Desplazamiento lateral 16 bits
3	**Velocidad lateral**	000 ó 255	Velocidad del desplazamiento lateral (velocidad decreciente)
4	**Rotación lateral continua**	000	Sin función
		001 ó 127	Rotación lateral continua con velocidad creciente
		128 ó 255	Rotación lateral continua con velocidad decreciente
5	**Inclinación cabeza 1**	000 ó 255	0–270°
6	**Inclinación cabeza 2**	000 ó 255	0–270°
7	**Inclinación cabeza 3**	000 ó 255	0–270°
8	**Inclinación cabeza 4**	000 ó 255	0–270°
9	**Inclinación automática integrada**	000 ó 047	Sin función
		048 ó 055	Auto integrado 1
		056 ó 063	Auto integrado 2
		064 ó 071	Auto integrado 3
		072 ó 079	Auto integrado 4
		080 ó 087	Auto integrado 5
		088 ó 095	Auto integrado 6
		096 ó 103	Auto integrado 7
		104 ó 111	Auto integrado 8
		112 ó 119	Auto integrado 9
		120 ó 127	Auto integrado 10
		128 ó 135	Auto integrado 11
		136 ó 143	Auto integrado 12
		144 ó 151	Auto integrado 13
		152 ó 159	Auto integrado 14
		160 ó 167	Auto integrado 15
		168 ó 175	Auto integrado 16
		176 ó 183	Auto integrado 17
		184 ó 191	Auto integrado 18
		192 ó 199	Auto integrado 19
		200 ó 207	Auto integrado 20
		208 ó 215	Auto integrado 21
		216 ó 223	Auto integrado 22

		224 ó 231	Auto integrado 23
		232 ó 239	Auto integrado 24
		240 ó 247	Auto integrado 25 (Auto integrado 1–24)
		248 ó 255	Modo de control de sonido integrado
10	**Velocidad inclinación integrada**	000 ó 255	Lento a rápido
11	**Atenuador rojo cabeza 1**	000 ó 255	0–100%
12	**Atenuador verde cabeza 1**	000 ó 255	0–100%
13	**Atenuador azul cabeza 1**	000 ó 255	0–100%
14	**Atenuador blanco cabeza 1**	000 ó 055	0–100%
15	**Atenuador rojo cabeza 2**	000 ó 255	0–100%
16	**Atenuador verde cabeza 2**	000 ó 255	0–100%
17	**Atenuador azul cabeza 2**	000 ó 255	0–100%
18	**Atenuador blanco cabeza 2**	000 ó 255	0–100%
19	**Atenuador rojo cabeza 3**	000 ó 255	0–100%
20	**Atenuador verde cabeza 3**	000 ó 255	0–100%
21	**Atenuador azul cabeza 3**	000 ó 255	0–100%
22	**Atenuador blanco cabeza 3**	000 ó 255	0–100%
23	**Atenuador rojo cabeza 4**	000 ó 255	0–100%
24	**Atenuador verde cabeza 4**	000 ó 255	0–100%
25	**Atenuador azul cabeza 4**	000 ó 255	0–100%
26	**Atenuador blanco cabeza 4**	000 ó 255	0–100%

Asignaciones DMX (Cont.)

33CH	Canal	Función	Valor	Porcentaje/Configuración
	27	Colores	000 ó 007	Sin función
			008 ó 015	Color 1
			016 ó 023	Color 2
			024 ó 031	Color 3
			032 ó 039	Color 4
			040 ó 047	Color 5
			048 ó 055	Color 6
			056 ó 063	Color 7
			064 ó 071	Color 8
			072 ó 079	Color 9
			080 ó 087	Color 10
			088 ó 095	Color 11
			096 ó 103	Color 12
			104 ó 111	Color 13
			112 ó 119	Color 14
			120 ó 127	Color 15
			128 ó 179	Sin función
			180 ó 201	Transición arco iris en sentido dextrógiro (velocidad rápida a lenta)
			202 ó 207	Parada
			208 ó 229	Transición arco iris en sentido levógiro (velocidad rápida a lenta)
			230 ó 234	Sin función
			235 ó 249	Cambio de ajuste (rápido a lento)
			250 ó 255	Color Sonido

Asignaciones DMX (Cont.)

33CH

Canal	Función	Valor	Porcentaje/Configuración
28	Cabezas Encendidas/Apagadas	000 ó 007	●●●●
		008 ó 015	○●●●
		016 ó 023	○○●●
		024 ó 031	○○○●
		032 ó 039	○○○○
		040 ó 047	●○○○
		048 ó 055	●●○○
		056 ó 063	●●●○
		064 ó 071	●●●●
		072 ó 079	○○○○
		080 ó 087	●○○○
		088 ó 095	○●○○
		096 ó 103	○○●○
		104 ó 111	○○○●
		112 ó 119	○○○○
		120 ó 127	●●○○
		128 ó 135	○●●○
		136 ó 143	○○●●
		144 ó 151	●○○●
		152 ó 159	○○○○
		160 ó 167	○●●●
		168 ó 175	●○●●
		176 ó 183	●●○●
		184 ó 191	●●●○
		192 ó 199	○○○○
		200 ó 207	●●●●
		208 ó 215	●●●●
		216 ó 223	●●●●
		224 ó 231	●●●●
		232 ó 239	●●●●
		240 ó 247	●●●●
		248 ó 255	●●●●

Asignaciones DMX (Cont.)

33CH	Canal	Función	Valor	Porcentaje/Configuración
	29	Programas automáticos	000 ó 015	Sin función
			016 ó 020	Programa 1
			021 ó 025	Programa 2
			026 ó 030	Programa 3
			031 ó 035	Programa 4
			036 ó 040	Programa 5
			041 ó 045	Programa 6
			046 ó 050	Programa 7
			051 ó 055	Programa 8
			056 ó 060	Programa 9
			061 ó 065	Programa 10
			066 ó 070	Programa 11
			071 ó 075	Programa 12
			076 ó 080	Programa 13
			081 ó 085	Programa 14
			086 ó 090	Programa 15
			091 ó 095	Programa 16
			096 ó 100	Programa 17
			101 ó 105	Programa 18
			106 ó 110	Programa 19
			111 ó 115	Programa 20
			116 ó 120	Programa 21
			121 ó 125	Programa 22
			126 ó 130	Programa 23
			131 ó 135	Programa 24 (integrado para todo)
			136 ó 140	Programa 25
			141 ó 145	Programa 26
			146 ó 150	Programa 27
			151 ó 155	Programa 28
			156 ó 160	Programa 29
			161 ó 165	Programa 30
			166 ó 170	Programa 31
			171 ó 175	Programa 32
			176 ó 180	Programa 33
			181 ó 185	Programa 34
			186 ó 190	Programa 35
			191 ó 195	Programa 36

Asignaciones DMX (Cont.)

33CH

Canal	Función	Valor	Porcentaje/Configuración
29	Programas automáticos (cont.)	196 ó 200	Programa 37
		201 ó 205	Programa 38
		206 ó 210	Programa 39
		211 ó 215	Programa 40
		216 ó 220	Programa 41
		221 ó 225	Programa 42
		226 ó 230	Programa 43
		231 ó 235	Programa 44
		236 ó 240	Programa 45
		241 ó 245	Programa 46
		246 ó 250	Programa 47
		251 ó 255	Programa 48 (integrado para todo)
30	Velocidad de programa	000 ó 255	Lento a rápido
31	Atenuador todas las cabezas	000 ó 255	0–100%
32	Obturador Programas	000 ó 019	Apagado
		020 ó 024	Encendido
		025 ó 064	Obturador 1 encendido uniforme /apagado uniforme (rápido a lento)
		065 ó 069	Encendido
		070 ó 084	Obturador 2 encendido rápido/apagado rápido (rápido a lento)
		085 ó 089	Encendido
		090 ó 104	Obturador 3 encendido lento/apagado lento (rápido a lento)
		105 ó 109	Encendido
		110 ó 124	Obturador 4 obturador aleatorio (rápido a lento)
		125 ó 129	Encendido
		130 ó 144	Obturador 5 obturador aleatorio encendido rápido/apagado lento (rápido a lento)
		145 ó 149	Encendido
		150 ó 164	Obturador 6 obturador aleatorio encendido lento/apagado rápido (rápido a lento)
		165 ó 169	Encendido
		170 ó 184	Obturador 7 obturador pulsos (rápido a lento)
		185 ó 189	Encendido
		190 ó 204	Obturador 8 obturador pulsos aleatorios (rápido a lento)
		205 ó 209	Encendido

		210 ó 224	Obturador 9 encendido y apagado gradualmente (rápido a lento)
		225 ó 229	Encendido
		230 ó 244	Obturador 10 obturador pulsos (rápido a lento)
		245 ó 255	Encendido
33	**Configuración** (Configure estos valores antes de configurar otros canales DMX. Hay un retardo de 10 segundos antes de que los ajustes tengan efecto)	000 ó 009	Sin función
		010 ó 014	Move-in-black
		015 ó 019	Cancelar move-in-black
		020 ó 024	Macros independientes: anula las combinaciones de producto en macro siguientes
		025 ó 029	Macros utilizadas cuando se enlazan 2 cabezas: Este es el valor para la primera cabeza
		030 ó 034	Macros utilizadas cuando se enlazan 2 cabezas: Este es el valor para la segunda cabeza
		035 ó 039	Macros utilizadas cuando se enlazan 4 cabezas: Este es el valor para la primera cabeza
		040 ó 044	Macros utilizadas cuando se enlazan 4 cabezas: Este es el valor para la segunda cabeza
		045 ó 049	Macros utilizadas cuando se enlazan 4 cabezas: Este es el valor para la tercera cabeza
		050 ó 054	Macros utilizadas cuando se enlazan 4 cabezas: Este es el valor para la cuarta cabeza
		055 ó 059	Reiniciar desplazamiento lateral
		060 ó 064	Reiniciar inclinación
		065 ó 069	Reservado para usos futuros
		070 ó 074	Reiniciar todo
		075 ó 079	Reservado para usos futuros
		080 ó 084	Invertir desplazamiento lateral/inclinación
		085 ó 089	Invertir desplazamiento lateral
		090 ó 094	Invertir inclinación
		095 ó 099	Cancelar invertir desplazamiento lateral
		100 ó 104	Cancelar invertir inclinación
		105 ó 109	Cancelar invertir movimiento lateral/inclinación
		110 ó 114	Reservado para usos futuros
		115 ó 119	Controla todas las cabezas con los canales de la cabeza 1
		120 ó 124	Cancela el control de todas las cabezas con los canales de la cabeza 1
		125 ó 129	Reservado para usos futuros

		130 ó 134	Reservado para usos futuros
		135 ó 139	Reservado para usos futuros
		140 ó 144	Reservado para usos futuros
		145 ó 255	Sin función
1	**Lateral**	000 ó 255	Desplazamiento lateral 0–540°
2	**Lateral 16-bits**	000 ó 255	Desplazamiento lateral 16 bits
3	**Velocidad lateral**	000 ó 255	Velocidad del desplazamiento lateral (velocidad decreciente)
4	**Rotación lateral continua**	000	Sin función
		001 ó 127	Rotación lateral continua con velocidad creciente
		128 ó 255	Rotación lateral continua con velocidad decreciente
5	**Inclinación cabeza 1**	000 ó 255	0–270°
6	**Inclinación cabeza 2**	000 ó 255	0–270°
7	**Inclinación cabeza 3**	000 ó 255	0–270°
8	**Inclinación cabeza 4**	000 ó 255	0–270°
9	**Inclinación automática integrada**	000 ó 047	Sin función
		048 ó 055	Auto integrado 1
		056 ó 063	Auto integrado 2
		064 ó 071	Auto integrado 3
		072 ó 079	Auto integrado 4
		080 ó 087	Auto integrado 5
		088 ó 095	Auto integrado 6
		096 ó 103	Auto integrado 7
		104 ó 111	Auto integrado 8
		112 ó 119	Auto integrado 9
		120 ó 127	Auto integrado 10
		128 ó 135	Auto integrado 11
		136 ó 143	Auto integrado 12
		144 ó 151	Auto integrado 13
		152 ó 159	Auto integrado 14
		160 ó 167	Auto integrado 15
		168 ó 175	Auto integrado 16
		176 ó 183	Auto integrado 17
		184 ó 191	Auto integrado 18
		192 ó 199	Auto integrado 19
		200 ó 207	Auto integrado 20

Asignaciones DMX (Cont.)

17CH (cont.)

Canal	Función	Valor	Porcentaje/Configuración
9 (cont.)	Inclinación automática integrada (cont.)	208 ó 215	Auto integrado 21
		216 ó 223	Auto integrado 22
		224 ó 231	Auto integrado 23
		232 ó 239	Auto integrado 24
		240 ó 247	Auto integrado 25 (Auto integrado 1-24)
		248 ó 255	Modo de control de sonido integrado
10	Velocidad inclinación integrada	000 ó 255	Lento a rápido
11	Colores	000 ó 007	Sin función
		008 ó 015	Color 1
		016 ó 023	Color 2
		024 ó 031	Color 3
		032 ó 039	Color 4
		040 ó 047	Color 5
		048 ó 055	Color 6
		056 ó 063	Color 7
		064 ó 071	Color 8
		072 ó 079	Color 9
		080 ó 087	Color 10
		088 ó 095	Color 11
		096 ó 103	Color 12
		104 ó 111	Color 13
		112 ó 119	Color 14
		120 ó 127	Color 15
		128 ó 179	Sin función
		180 ó 201	Transición arco iris en sentido dextrógiro (velocidad rápida a lenta)
		202 ó 207	Parada
		208 ó 229	Transición arco iris en sentido levógiro (velocidad rápida a lenta)
		230 ó 234	Sin función
		235 ó 249	Cambio de ajuste (rápido a lento)
		250 ó 255	Color Sonido

Asignaciones DMX (Cont.)

17CH

Canal	Función	Valor	Porcentaje/Configuración
12	Cabezas Encendidas/Apagadas	000 ó 007	●●●●
		008 ó 015	○●●●
		016 ó 023	○○●●
		024 ó 031	○○○●
		032 ó 039	○○○○
		040 ó 047	●○○○
		048 ó 055	●●○○
		056 ó 063	●●●○
		064 ó 071	●●●●
		072 ó 079	○○○○
		080 ó 087	●○○○
		088 ó 095	○●○○
		096 ó 103	○○●○
		104 ó 111	○○○●
		112 ó 119	○○○○
		120 ó 127	●●○○
		128 ó 135	○●●○
		136 ó 143	○○●●
		144 ó 151	●○○●
		152 ó 159	○○○○
		160 ó 167	○●●●
		168 ó 175	●○●●
		176 ó 183	●●○●
		184 ó 191	●●●○
		192 ó 199	○○○○
		200 ó 207	●●●●
		208 ó 215	●●●●
		216 ó 223	●●●●
		224 ó 231	●●●●
		232 ó 239	●●●●
		240 ó 247	●●●●
		248 ó 255	●●●●

Asignaciones DMX (Cont.)

17CH	Canal	Función	Valor	Porcentaje/Configuración
	13	Programas automáticos	000 ó 015	Sin función
			016 ó 020	Programa 1
			021 ó 025	Programa 2
			026 ó 030	Programa 3
			031 ó 035	Programa 4
			036 ó 040	Programa 5
			041 ó 045	Programa 6
			046 ó 050	Programa 7
			051 ó 055	Programa 8
			056 ó 060	Programa 9
			061 ó 065	Programa 10
			066 ó 070	Programa 11
			071 ó 075	Programa 12
			076 ó 080	Programa 13
			081 ó 085	Programa 14
			086 ó 090	Programa 15
			091 ó 095	Programa 16
			096 ó 100	Programa 17
			101 ó 105	Programa 18
			106 ó 110	Programa 19
			111 ó 115	Programa 20
			116 ó 120	Programa 21
			121 ó 125	Programa 22
			126 ó 130	Programa 23
			131 ó 135	Programa 24 (integrado para todo)
			136 ó 140	Programa 25
			141 ó 145	Programa 26
			146 ó 150	Programa 27
			151 ó 155	Programa 28
			156 ó 160	Programa 29
			161 ó 165	Programa 30
			166 ó 170	Programa 31
			171 ó 175	Programa 32
			176 ó 180	Programa 33
			181 ó 185	Programa 34
			186 ó 190	Programa 35
			191 ó 195	Programa 36
			196 ó 200	Programa 37
			201 ó 205	Programa 38

Asignaciones DMX (Cont.)

Canal	Función	Valor	Porcentaje/Configuración
13 (cont.)	Programas automáticos (cont.)	206 ó 210	Programa 39
		211 ó 215	Programa 40
		216 ó 220	Programa 41
		221 ó 225	Programa 42
		226 ó 230	Programa 43
		231 ó 235	Programa 44
		236 ó 240	Programa 45
		241 ó 245	Programa 46
		246 ó 250	Programa 47
		251 ó 255	Programa 48 (integrado para todo)
14	Velocidad de programa	000 ó 255	Lento a rápido
15	Atenuador todas las cabezas	000 ó 255	0–100%
16	Obturador Programas	000 ó 019	Apagado
		020 ó 024	Encendido
		025 ó 064	Obturador 1 encendido uniforme /apagado uniforme (rápido a lento)
		065 ó 069	Encendido
		070 ó 084	Obturador 2 encendido rápido/apagado rápido (rápido a lento)
		085 ó 089	Encendido
		090 ó 104	Obturador 3 encendido lento/apagado lento (rápido a lento)
		105 ó 109	Encendido
		110 ó 124	Obturador 4 obturador aleatorio (rápido a lento)
		125 ó 129	Encendido
		130 ó 144	Obturador 5 obturador aleatorio encendido rápido/apagado lento (rápido a lento)
		145 ó 149	Encendido
		150 ó 164	Obturador 6 obturador aleatorio encendido lento/apagado rápido (rápido a lento)
		165 ó 169	Encendido
		170 ó 184	Obturador 7 obturador pulsos (rápido a lento)
		185 ó 189	Encendido
		190 ó 204	Obturador 8 obturador pulsos aleatorios (rápido a lento)
		205 ó 209	Encendido
		210 ó 224	Obturador 9 encendido y apagado gradualmente (rápido a lento)
		225 ó 229	Encendido
		230 ó 244	Obturador 10 obturador pulsos (rápido a lento)
		245 ó 255	Encendido

Asignaciones DMX (Cont.)

17CH	Canal	Función	Valor	Porcentaje/Configuración
	17	**Configuración** (Configure estos valores antes de configurar otros canales DMX. Hay un retardo de 10 segundos antes de que los ajustes tengan efecto)	000 ó 009	Sin función
			010 ó 014	Move-in-black
			015 ó 019	Cancelar move-in-black
			020 ó 024	Macros independientes: anula las combinaciones de producto en macro siguientes
			025 ó 029	Macros utilizadas cuando se enlazan 2 cabezas: Este es el valor para la primera cabeza
			030 ó 034	Macros utilizadas cuando se enlazan 2 cabezas: Este es el valor para la segunda cabeza
			035 ó 039	Macros utilizadas cuando se enlazan 4 cabezas: Este es el valor para la primera cabeza
			040 ó 044	Macros utilizadas cuando se enlazan 4 cabezas: Este es el valor para la segunda cabeza
			045 ó 049	Macros utilizadas cuando se enlazan 4 cabezas: Este es el valor para la tercera cabeza
			050 ó 054	Macros utilizadas cuando se enlazan 4 cabezas: Este es el valor para la cuarta cabeza
			055 ó 059	Reiniciar desplazamiento lateral
			060 ó 064	Reiniciar inclinación
			065 ó 069	Reservado para usos futuros
			070 ó 074	Reiniciar todo
			075 ó 079	Reservado para usos futuros
			080 ó 084	Invertir desplazamiento lateral/inclinación
			085 ó 089	Invertir desplazamiento lateral
			090 ó 094	Invertir inclinación
			095 ó 099	Cancelar invertir desplazamiento lateral
			100 ó 104	Cancelar invertir inclinación
			105 ó 109	Cancelar invertir movimiento lateral/inclinación
			110 ó 114	Reservado para usos futuros
			115 ó 119	Controla todas las cabezas con los canales de la cabeza 1
			120 ó 124	Cancela el control de todas las cabezas
			125 ó 129	Reservado para usos futuros
			130 ó 134	Reservado para usos futuros
			135 ó 139	Reservado para usos futuros
			140 ó 144	Reservado para usos futuros
			145 ó 255	Sin función

A propos de ce manuel

Le Manuel de Référence (MR) de l'Intimidator Wave 360 IRC reprend des informations de base sur cet appareil notamment en matière de montage, d'options de menu et d'affectations DMX. Pour plus d'informations, veuillez télécharger le manuel de l'utilisateur sur le site internet de Chauvet : http://www.chauvetlighting.com/product-manuals-literature/.

Clause de non Responsabilité

Les informations et caractéristiques contenues dans ce MdR sont sujettes à changement sans préavis.

Garantie Limitée

VEUILLEZ VISITER NOTRE SITE INTERNET POUR CONSULTER LES MODALITÉES D'ENREGISTREMENT DE LA GARANTIE ET LES CONDITIONS GÉNÉRALES COMPLÈTES.

Pour les clients aux États-Unis et au Mexique: www.chauvetlighting.com/warranty-registration

Pour les clients du Royaume-Uni, de la République d'Irlande, de la Belgique, des Pays-Bas, du Luxembourg, de la France et de l'Allemagne: www.chauvetlighting.eu/warranty-registration/

Chauvet garantit que cet appareil est exempt de défauts de matériaux et de fabrication dans des conditions normales d'utilisation, pendant la période spécifiée dans la garantie limitée complète consultable sur notre site Internet et sous réserve des exclusions et limitations qui y sont énoncées. Cette garantie ne s'applique qu'à l'acheteur initial du produit et n'est pas transférable. Pour exercer les droits prévus par cette garantie, vous devez fournir une preuve d'achat sous la forme d'un reçu de vente original d'un revendeur autorisé qui indique le nom du produit et la date d'achat. IL N'EXISTE AUCUNE AUTRE GARANTIE EXPRESSE OU IMPLICITE. Cette garantie vous confère des droits légaux spécifique. Vous pouvez également bénéficier d'autres droits qui varient selon les états et les pays. Cette garantie n'est valable qu'aux États-Unis, au Royaume-Uni, en République d'Irlande, en Belgique, aux Pays-Bas, au Luxembourg, en France, en Allemagne et au Mexique. Pour connaître les conditions de garantie dans d'autres pays, veuillez consulter votre revendeur local.

Consignes de Sécurité

Les consignes de sécurité qui suivent contiennent des informations importantes en matière d'installation, d'utilisation et d'entretien.

- Connectez toujours l'appareil à un circuit relié à la terre.
- Veillez à ce que le cordon d'alimentation ne soit jamais pincé ou endommagé.
- Toujours débrancher l'appareil de la source d'alimentation avant de le nettoyer ou de remplacer le fusible.
- Ne débranchez jamais cet appareil en tirant sur le cordon d'alimentation.
- En cas d'installation de l'appareil en hauteur, assurez-vous de toujours utiliser un câble de sécurité pour le maintenir en place et que son poids soit suffisamment supporté.
- Veillez à ce qu'il ne se trouve jamais à proximité d'un matériel inflammable lorsqu'il est en fonctionnement.
- Évitez tout contact visuel direct avec la source lumineuse quand cet appareil est en marche.
- Ne touchez pas le boîtier de l'appareil lorsqu'il est en fonctionnement, celui-ci pouvant être très chaud.

- Cet appareil n'est pas adapté pour une installation permanente.
- Cet appareil doit uniquement être utilisé en intérieur. Il répond aux exigences de la norme IP 20.
- N'exposez l'appareil ni à la pluie, ni à l'humidité.
- Toujours connecter l'appareil à une source d'alimentation correspondant à la tension indiquée sur l'étiquette ou le panneau arrière de l'appareil.

- Ne connectez jamais l'appareil à un variateur ou un rhéostat.
- Veillez à remplacer le fusible avec un fusible de même type et de même ampérage.
- Installez toujours l'appareil dans un endroit bien ventilé.
- Veillez à laisser 50 cm (20 po) entre l'appareil et les surfaces adjacentes.
- Assurez-vous qu'aucune fente de ventilation sur le boîtier ne soit obstruée.
- Ne faites pas fonctionner l'appareil à une température ambiante de plus de 40 °C (104 °F).
- Ne transportez jamais l'appareil par son cordon d'alimentation ou toute autre pièce mobile.
- Utilisez toujours la fixation de montage ou la poignée de transport quand vous soulevez l'appareil.
- En cas de problème grave lors du fonctionnement, arrêtez immédiatement d'utiliser l'appareil.
- N'essayez jamais de réparer l'appareil vous-même. Toute réparation effectuée par des personnes non agréées pourrait occasionner des dommages ou des défaillances.
- Durant les périodes de non-utilisation, pour éviter tout usure inutile et pour prolonger la durée de vie, déconnectez-entièrement l'appareil en le débranchant de l'alimentation électrique ou en coupant le disjoncteur.

Nous contacter

En dehors des États-Unis, du Royaume-Uni, d'Irlande, de France, d'Allemagne, du Mexique ou du Benelux, contactez votre distributeur pour demander une assistance ou renvoyer un produit. Veuillez consulter le site internet www.chauvetdj.com pour obtenir des informations pour nous contacter.

Contenu

- Intimidator Wave 360 IRC
- Bras de suspension avec matériel de montage.
- Cordon d'alimentation
- Manuel de référence

Préalable

Déballez avec précaution et sans attendre l'Intimidator Wave 360 IRC et vérifiez que tous les éléments se trouvent dans l'emballage et ne présentent aucun dommage.

Si l'emballage ou le contenu semblent avoir été endommagés pendant le transport, ou qu'ils présentent des traces de mauvaise manipulation, gardez tous les matériaux d'emballage et envoyez immédiatement une réclamation au transporteur. Ne contactez pas Chauvet. Si les dommages ne sont pas signalés au transporteur immédiatement, ou si l'intégralité de l'emballage n'est pas conservée pour inspection ultérieure, la réclamation peut être invalidée.

Pour tout autre problème comme la non-livraison de pièces ou de composants, des dommages sans rapport avec la livraison ou pour des vices cachés, veuillez déposer votre réclamation auprès de Chauvet dans les 7 jours suivant la livraison. Pour savoir comment prendre contact avec Chauvet, veuillez consulter la section Contact Us de ce MR.

Description

Le Intimidator Wave 360 IRC est une barre de lumières mobiles avec 4 lyres contrôlées indépendamment sur une base en constante rotation et émettant de puissants faisceaux concentrés changeants de couleur. Mode maître/esclave facilitant l'élaboration de spectacles de lumières synchronisées. Elle peut fonctionner en mode autonome, en activation par le son ou par DMX. Fonctionne avec la télécommande sans fil IRC-6 optionnelle pour faciliter l'utilisation jusqu'à 4,5 mètres de distance (15 pi).

Vue d'ensemble

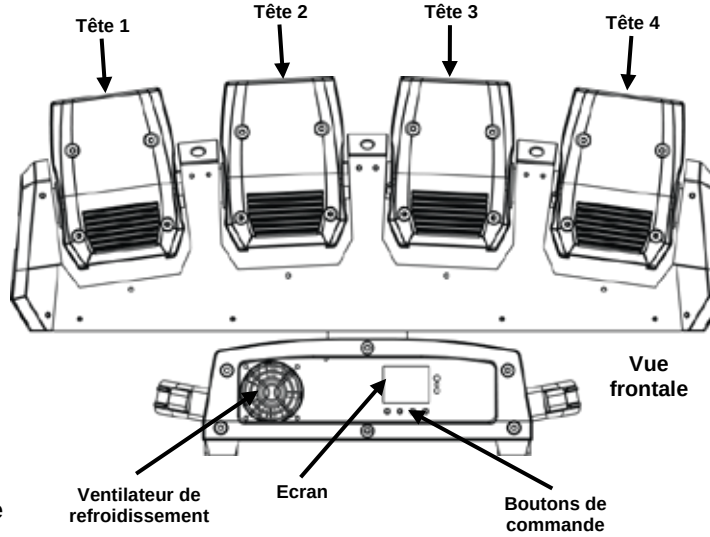

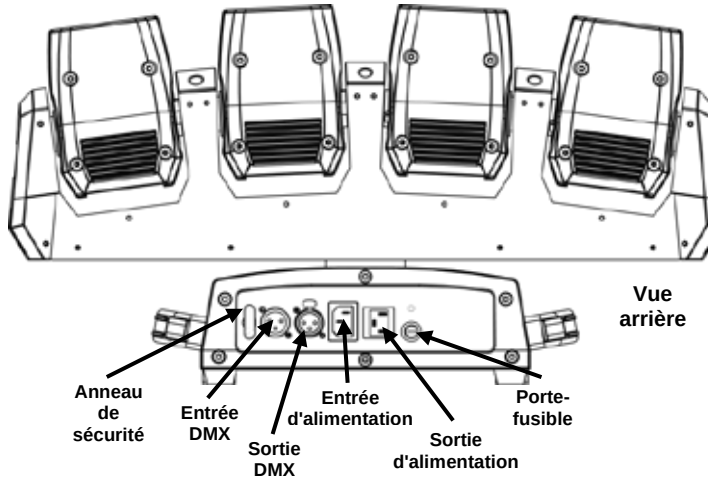

Alimentation CA

L'Intimidator Wave 360 IRC est doté d'une alimentation universelle prenant en charge toute tension d'entrée comprise entre 100 et 240 VCA, 50/60 Hz.

⚠ **Durant les périodes de non-utilisation, pour éviter tout usure inutile et pour prolonger la durée de vie, déconnectez-entièrement l'appareil en le débranchant de l'alimentation électrique ou en coupant le disjoncteur.**

Chaînage électrique

Le chaînage électrique est utilisé lorsque des appareils sont connectés entre-eux en guirlande par le biais de leurs connecteurs d'entrée et de sortie d'alimentation. Cela permet à plusieurs appareils d'être alimentés à partir d'une seule prise de courant.
Pour savoir combien de Intimidator Wave 360 IRC peuvent être chaînés entre eux au maximum sur du 120 V ou du 240 V, veuillez consulter le manuel de l'utilisateur ou l'étiquette sur l'appareil. Le manuel de l'utilisateur est consultable sur le site internet de Chauvet : http://www.chauvetlighting.com/product-manuals-literature/.

Remplacement des fusibles

1. Débranchez le produit.
2. Avec un tournevis a tete plate, dévissez le capuchon du porte-fusible du boîtier.
3. Retirez le fusible grillé.
4. Remplacez-le par un fusible de même type.
5. Remettez en place et vissez le capuchon du porte-fusible et rebranchez.

Débranchez l'appareil avant de changer le fusible.

Installation

Avant d'installer l'Intimidator Wave 360 IRC, veuillez lire les Consignes de sécurité de ce MdR. Utilisez au minimum deux points de fixation et un câble de sécurité par appareil. Assurez-vous que les fixations de montage peuvent supporter le poids de l'appareil. Pour consulter la gamme de fixations de montage Chauvet, rendez-vous à l'adresse www.chauvetlighting.com/cables-clamps-main.html.

Schéma de montage

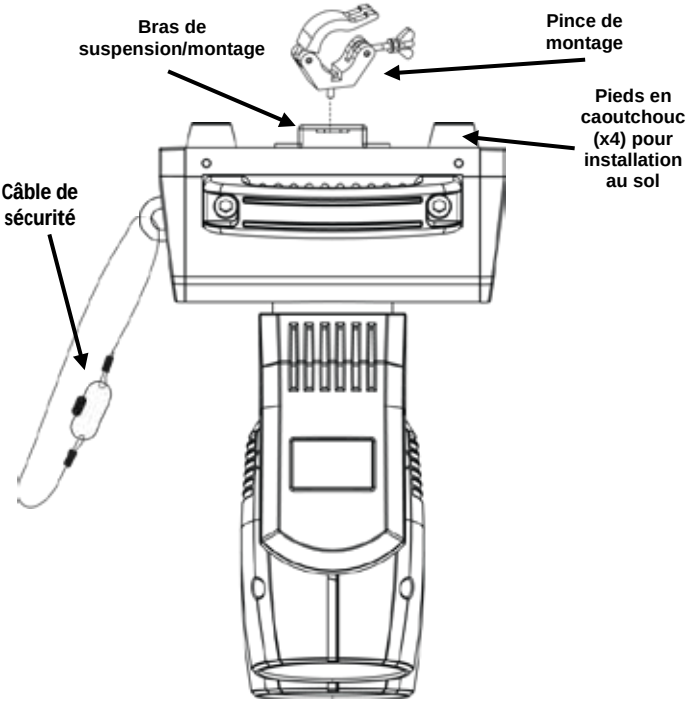

Lorsque vous n'utilisez qu'une seule fixation de montage, veillez à utiliser un boulon d'ancrage à goujon captif pour empêcher tout desserrage accidentel.

Descripción du panneau de commande

Bouton	Fonction
<MENU>	Permet la sortie du menu ou de la fonction en cours
<UP>	Permet de naviguer vers le haut dans la liste du menu ou d'incrémenter une valeur numérique dans une fonction
<DOWN>	Permet de naviguer vers le bas dans la liste du menu ou de décrémenter une valeur numérique dans une fonction
<ENTER>	Active l'entrée de menu actuellement affichée ou confirme la valeur actuellement sélectionnée pour la fonction en cours de sélection

Plan du menu

Reportez-vous à la page du produit Intimidator Wave 360 IRC sur www.chauvetdj.com pour la dernière carte des menus.

Niveau principal	Niveaux de programmation		Description
Adress	**001–512**		Définit l'adresse DMX de départ
Run Mode	**DMX**	**17CH**	Définit la personnalité DMX
		33CH	
	Auto	**Auto01–Auto16**	Définit un programme automatique
	Sound		Définit un activation par le son
	Slave	**S-1–S-4**	Active le mode esclave
	IR		Active le mode infrarouge
Setup	**Mast Set**	**M-1–M-4**	Paramètre le mode maître M-1, M-2 ou M-4
	Pan Reverse	**ON**	Définit le fonctionnement en balayage inversé
		OFF	
	Tilt Reverse	**ON**	Définit le fonctionnement en basculement inversé
		OFF	
	Pan Angle	**540**	Définit une plage d'angle de balayage
		360	
		180	
	Tilt Angle	**90**	Définit l'amplitude d'angle de basculement
		180	
		270	
	Display	**ON**	Active le noir général
		OFF	
	Screen Reverse	**ON**	Permet de configurer l'orientation de l'écran
		OFF	
	Dimmer Curve	**Linear**	Paramètre le mode de courbe de gradation
		SCurve	
		I Square	
		Square	
	Dimmer Speed	**Smooth**	Permet de définir la vitesse de gradation
		Fast	
	Sensitivity	**1–100**	Permet de configurer la sensibilité au son
	DMX Loss	**Hold**	Conserve le dernier réglage lorsque le signal DMX est perdu
		Black	Éteint l'appareil réglage lorsque le signal DMX est perdu
		Auto	Régle l'appareil en mode Automatique lorsque le signal est perdu
		Sound	Régle l'appareil en mode Son lorsque le signal est perdu
	Reset		Réinitialiser tous les paramètres moteurs par défaut

	Factory Reset	Réinitialiser aux valeurs par défaut d'usine
System Info	**Ver *XX***	Affiche la version du logiciel
	Running Mode *XXXXX*	Affiche le mode de fonctionnement actuel
	DMX Address *XXX*	Affiche l'adresse DMX courante

IRC-6 (Télécommande par infrarouge)

Le Intimidator Wave 360 IRC est compatible avec la télécommande IRC-6 de Chauvet. Les boutons suivants de l'IRC-6 sont utilisés avec le Intimidator Wave 360 IRC :

- **<BLACKOUT>**, **<A>**, **<UV>**, **<W>** - Allumage/extinction des LED
- **<AUTO>**, **<0>** à **<9>** - Sélectionne le mode de programme automatique (1-16)
- **<SOUND>** - Sélectionne le mode musical
- **<STROBE>** - Activation de l'effet stroboscopique (0–20 Hz)
- **<SPEED>** - Vitesse du programme automatique
- **<SENSITIVITY>** - Permet de définir la sensibilité au son
- **<%>** - Gradateur
- **<FADE>** - Appuyez une fois pour le niveau de fondu, deux fois pour le niveau d'accroche
- <+> **et** <-> - augmenter et diminuer
- **<MANUAL>** - Permet de définir le niveau de couleur blanche
- **<R>** - Permet de définir le niveau de couleur rouge
- **<G>** - Permet de définir le niveau de couleur verte
- **<B>** - Permet de définir le niveau de couleur bleue

Chaînage DMX

L'Intimidator Wave 360 IRC fonctionne avec un contrôleur DMX. Les informations relatives à la configuration de l'Intimidator Wave 360 IRC pour le fonctionnement DMX se trouvent dans le manuel de l'utilisateur, disponible sur le site de Chauvet à l'adresse : http://www.chauvetlighting.com. Pour plus d'informations sur le DMX, téléchargez l'introduction au DMX de Chauvet sur le site internet de Chauvet: http://www.chauvetlighting.com/download/.

Adresse de départ

Pour permettre un accès total à tous les canaux de chaque mode DMX, l'adresse DMX recommandée pour cet appareil et de **480**.

Connexion maître/esclave

L'Intimidator Wave 360 IRC peut également fonctionner en mode maître-esclave. Les informations relatives à la configuration de cet appareil pour le fonctionnement en maître/esclave se trouvent dans le manuel d'utilisation, disponible sur le site de Chauvet à l'adresse.

Affectations DMX

33CH Canal	Fonction	Valeur	Pourcentage/Paramétrage
1	**Pan**	000 ó 255	Balayage 0–540°
2	**Pan 16-bit**	000 ó 255	Balayage 16-bit
3	**Vitesse**	000 ó 255	Vitesse de balayage (vitesse en diminution)
4	**Balayage rotatif en continu**	000	Aucune fonction
		001 ó 127	Balayage rotatif en continu avec vitesse en augmentation
		128 ó 255	Balayage rotatif en continu avec vitesse en diminution
5	**Inclinaison Tête 1**	000 ó 255	Basculement tête 1, 0-270°
6	**Inclinaison Tête 2**	000 ó 255	Basculement tête 2, 0-270°
7	**Inclinaison Tête 3**	000 ó 255	Basculement tête 1, 0-270°
8	**Inclinaison Tête 4**	000 ó 255	Basculement tête 1, 0-270°
9	**Inclincaison automatique intégré**	000 ó 047	Aucune fonction
		048 ó 055	Basculement automatique intégré 1
		056 ó 063	Basculement automatique intégré 2
		064 ó 071	Basculement automatique intégré 3
		072 ó 079	Basculement automatique intégré 4
		080 ó 087	Basculement automatique intégré 5
		088 ó 095	Basculement automatique intégré 6
		096 ó 103	Basculement automatique intégré 7
		104 ó 111	Basculement automatique intégré 8
		112 ó 119	Basculement automatique intégré 9
		120 ó 127	Basculement automatique intégré 10
		128 ó 135	Basculement automatique intégré 11
		136 ó 143	Basculement automatique intégré 12
		144 ó 151	Basculement automatique intégré 13
		152 ó 159	Basculement automatique intégré 14
		160 ó 167	Basculement automatique intégré 15
		168 ó 175	Basculement automatique intégré 16
		176 ó 183	Basculement automatique intégré 17
		184 ó 191	Basculement automatique intégré 18
		192 ó 199	Basculement automatique intégré 19
		200 ó 207	Basculement automatique intégré 20
		208 ó 215	Basculement automatique intégré 21
		216 ó 223	Basculement automatique intégré 22
		224 ó 231	Basculement automatique intégré 23
		232 ó 239	Basculement automatique intégré 24
		240 ó 247	Basculement automatique intégré 25 (basculement automatique intégré 1 à 24)

		248 ó 255	Mode intégré de contrôle par le son
10	**Vitesse de basculement intégrée**	000 ó 255	Vitesse de basculement intégrée, rapide à lent
11	**Gradation Rouge Tête 1**	000 ó 255	Gradation couleur rouge tête 1, 0 à 100%
12	**Gradation Verte Tête 1**	000 ó 255	Gradation couleur verte tête 1, 0 à 100%
13	**Gradation Bleue Tête 1**	000 ó 255	Gradation couleur bleue tête 1, 0 à 100%
14	**Gradation Blanche Tête 1**	000 ó 055	Gradation couleur blanche tête 1, 0 à 100%
15	**Gradation Rouge Tête 2**	000 ó 255	Gradation couleur rouge tête 2, 0 à 100%
16	**Gradation Verte Tête 2**	000 ó 255	Gradation couleur verte tête 2, 0 à 100%
17	**Gradation Bleue Tête 2**	000 ó 255	Gradation couleur bleue tête 2, 0 à 100%
18	**Gradation Blanche Tête 2**	000 ó 255	Gradation couleur blanche tête 2, 0 à 100%
19	**Gradation Rouge Tête 3**	000 ó 255	Gradation couleur rouge tête 3, 0 à 100%
20	**Gradation Verte Tête 3**	000 ó 255	Gradation couleur verte tête 3, 0 à 100%
21	**Gradation Bleue Tête 3**	000 ó 255	Gradation couleur bleue tête 3, 0 à 100%
22	**Gradation Blanche Tête 3**	000 ó 255	Gradation couleur blanche tête 3, 0 à 100%
23	**Gradation Rouge Tête 4**	000 ó 255	Gradation couleur rouge tête 4, 0 à 100%
24	**Gradation Verte Tête 4**	000 ó 255	Gradation couleur verte tête 4, 0 à 100%
25	**Gradation Bleue Tête 4**	000 ó 255	Gradation couleur bleue tête 4, 0 à 100%
26	**Gradation Blanche Tête 4**	000 ó 255	Gradation couleur blanche tête 4, 0 à 100%

Affectations DMX (suite)

33CH	Canal	Fonction	Valeur	Pourcentage/Paramétrage
	27	Couleurs	000 ó 007	Aucune fonction
			008 ó 015	Couleur 1
			016 ó 023	Couleur 2
			024 ó 031	Couleur 3
			032 ó 039	Couleur 4
			040 ó 047	Couleur 5
			048 ó 055	Couleur 6
			056 ó 063	Couleur 7
			064 ó 071	Couleur 8
			072 ó 079	Couleur 9
			080 ó 087	Couleur 10
			088 ó 095	Couleur 11
			096 ó 103	Couleur 12
			104 ó 111	Couleur 13
			112 ó 119	Couleur 14
			120 ó 127	Couleur 15
			128 ó 179	Pas de fonction
			180 ó 201	Dégradé arc-en-ciel, sens des aiguilles d'une montre (vitesse rapide à lent)
			202 ó 207	Arrêt
			208 ó 229	Dégradé arc-en-ciel, sens inverse des aiguilles d'une montre (vitesse rapide à lent)
			230 ó 234	Pas de fonction
			235 ó 249	Changement éclair (vitesse rapide à lent)
			250 ó 255	Couleur musicale

Affectations DMX (suite)

33CH	Canal	Fonction	Valeur	Pourcentage/Paramétrage
	28	Marche/Arrêt des Têtes	000 ó 007	●●●●
			008 ó 015	○●●●
			016 ó 023	○○●●
			024 ó 031	○○○●
			032 ó 039	○○○○
			040 ó 047	●○○○
			048 ó 055	●●○○
			056 ó 063	●●●○
			064 ó 071	●●●●
			072 ó 079	○○○○
			080 ó 087	●○○○
			088 ó 095	○●○○
			096 ó 103	○○●○
			104 ó 111	○○○●
			112 ó 119	○○○○
			120 ó 127	●●○○
			128 ó 135	○●●○
			136 ó 143	○○●●
			144 ó 151	●○○●
			152 ó 159	○○○○
			160 ó 167	○●●●
			168 ó 175	●○●●
			176 ó 183	●●○●
			184 ó 191	●●●○
			192 ó 199	○○○○
			200 ó 207	●●●●
			208 ó 215	●●●●
			216 ó 223	●●●●
			224 ó 231	●●●●
			232 ó 239	●●●●
			240 ó 247	●●●●
			248 ó 255	●●●●

Affectations DMX (suite)

33CH	Canal	Fonction	Valeur	Pourcentage/Paramétrage
	29	Programmes Automatiques	000 ó 015	Aucune fonction
			016 ó 020	Programme 1
			021 ó 025	Programme 2
			026 ó 030	Programme 3
			031 ó 035	Programme 4
			036 ó 040	Programme 5
			041 ó 045	Programme 6
			046 ó 050	Programme 7
			051 ó 055	Programme 8
			056 ó 060	Programme 9
			061 ó 065	Programme 10
			066 ó 070	Programme 11
			071 ó 075	Programme 12
			076 ó 080	Programme 13
			081 ó 085	Programme 14
			086 ó 090	Programme 15
			091 ó 095	Programme 16
			096 ó 100	Programme 17
			101 ó 105	Programme 18
			106 ó 110	Programme 19
			111 ó 115	Programme 20
			116 ó 120	Programme 21
			121 ó 125	Programme 22
			126 ó 130	Programme 23
			131 ó 135	Programme 24 (intégré pour tous)
			136 ó 140	Programme 25
			141 ó 145	Programme 26
			146 ó 150	Programme 27
			151 ó 155	Programme 28
			156 ó 160	Programme 29
			161 ó 165	Programme 30
			166 ó 170	Programme 31
			171 ó 175	Programme 32
			176 ó 180	Programme 33
			181 ó 185	Programme 34
			186 ó 190	Programme 35
			191 ó 195	Programme 36

Affectations DMX (suite)

33CH Canal	Fonction	Valeur	Pourcentage/Paramétrage
29	Programmes AUTO (suite)	196 ó 200	Programme 37
		201 ó 205	Programme 38
		206 ó 210	Programme 39
		211 ó 215	Programme 40
		216 ó 220	Programme 41
		221 ó 225	Programme 42
		226 ó 230	Programme 43
		231 ó 235	Programme 44
		236 ó 240	Programme 45
		241 ó 245	Programme 46
		246 ó 250	Programme 47
		251 ó 255	Programme 48 (intégré pour tous)
30	Vitesse du Programme	000 ó 255	Vitesse du programme, lent à rapide
31	Variateur Toutes Têtes	000 ó 255	Gradation de toutes les têtes, 0 à 100%
32	Programmes d'Obturation	000 ó 019	Arrêt
		020 ó 024	Marche
		025 ó 064	Obturateur 1 marche/arrêt équilibré (rapide à lent)
		065 ó 069	Marche
		070 ó 084	Obturateur 2 marche rapide/arrêt lent (rapide à lent)
		085 ó 089	Marche
		090 ó 104	Obturateur 3 marche lente/arrêt rapide (rapide à lent)
		105 ó 109	Marche
		110 ó 124	Obturateur 4 marche/arrêt aléatoire (rapide à lent)
		125 ó 129	Marche
		130 ó 144	Obturateur 5 marche rapide/arrêt lent aléatoire (rapide à lent)
		145 ó 149	Marche
		150 ó 164	Obturateur 6 marche lente/arrêt rapide aléatoire (rapide à lent)
		165 ó 169	Marche
		170 ó 184	Obturateur 7 obturation par pulsations (rapide à lent)
		185 ó 189	Marche
		190 ó 204	Obturateur 8 obturation par pulsations aléatoires (rapide à lent)
		205 ó 209	Marche
		210 ó 224	Obturateur 9 marche et arrêt de manière graduelle (rapide à lent)
		225 ó 229	Marche
		230 ó 244	Obturateur 10 obturation par pulsations (rapide à lent)
		245 ó 255	Marche

Affectations DMX (suite)

33CH	Canal	Fonction	Valeur	Pourcentage/Paramétrage
	33	**Paramètres** (Paramétrez ces valeurs avant de paramétrer d'autres canaux DMX. Il y a un délai de 10 secondes avant que le paramètre soit effectif)	000 ó 009	Aucune fonction
			010 ó 014	Déplacement en noir général
			015 ó 019	Annulation du déplacement en noir général
			020 ó 024	Macros indépendantes - annule les macros de combinaisons d'appareils ci-dessous
			025 ó 029	Macros utilisées lorsque deux têtes sont reliées : Ceci est la valeur pour la première tête.
			030 ó 034	Macros utilisées lorsque deux têtes sont reliées entre-elles : Ceci est la valeur pour la deuxième tête.
			035 ó 039	Macros utilisées lorsque 4 têtes sont reliées entre-elles : Ceci est la valeur pour la première tête.
			040 ó 044	Macros utilisées lorsque 4 têtes sont reliées entre-elles : Ceci est la valeur pour la deuxième tête.
			045 ó 049	Macros utilisées lorsque 4 têtes sont reliées entre-elles : Ceci est la valeur pour la troisième tête.
			050 ó 054	Macros utilisées lorsque 4 têtes sont reliées entre-elles : Ceci est la valeur pour la quatrième tête.
			055 ó 059	Réinitialisation du balayage
			060 ó 064	Réinitialisation du basculement
			065 ó 069	Réservé pour utilisation future
			070 ó 074	Réinitialisation totale
			075 ó 079	Réservé pour utilisation future
			080 ó 084	Balayage/basculement inverse
			085 ó 089	Balayage inverse
			090 ó 094	Basculement inverse
			095 ó 099	Annulation du balayage inverse
			100 ó 104	Annulation du basculement inverse
			105 ó 109	Annulation du balayage/basculement inverse
			110 ó 114	Réservé pour utilisation future
			115 ó 119	Contrôle de toutes les têtes avec les canaux de la tête 1
			120 ó 124	Annulation du contrôle de toutes les têtes avec les canaux de la tête 1
			125 ó 129	Réservé pour utilisation future
			130 ó 134	Réservé pour utilisation future
			135 ó 139	Réservé pour utilisation future
			140 ó 144	Réservé pour utilisation future
			145 ó 255	Aucune fonction

Affectations DMX (suite)

17CH

Canal	Fonction	Valeur	Pourcentage/Paramétrage
1	**Pan**	000 ó 255	Balayage 0–540°
2	**Pan 16-bit**	000 ó 255	Balayage 16-bit
3	**Vitesse de balayage**	000 ó 255	Vitesse de balayage (vitesse en diminution)
4	**Balayage rotatif en continu**	000	Aucune fonction
		001 ó 127	Balayage rotatif en continu avec vitesse en augmentation
		128 ó 255	Balayage rotatif en continu avec vitesse en diminution
5	**Inclinaison Tête 1**	000 ó 255	Basculement tête 1, 0-270°
6	**Inclinaison Tête 2**	000 ó 255	Basculement tête 2, 0-270°
7	**Inclinaison Tête 3**	000 ó 255	Basculement tête 3, 0-270°
8	**Inclinaison Tête 4**	000 ó 255	Basculement tête 4, 0-270°
9	**Inclincaison automatique intégré**	000 ó 047	Aucune fonction
		048 ó 055	Basculement automatique intégré 1
		056 ó 063	Basculement automatique intégré 2
		064 ó 071	Basculement automatique intégré 3
		072 ó 079	Basculement automatique intégré 4
		080 ó 087	Basculement automatique intégré 5
		088 ó 095	Basculement automatique intégré 6
		096 ó 103	Basculement automatique intégré 7
		104 ó 111	Basculement automatique intégré 8
		112 ó 119	Basculement automatique intégré 9
		120 ó 127	Basculement automatique intégré 10
		128 ó 135	Basculement automatique intégré 11
		136 ó 143	Basculement automatique intégré 12
		144 ó 151	Basculement automatique intégré 13
		152 ó 159	Basculement automatique intégré 14
		160 ó 167	Basculement automatique intégré 15
		168 ó 175	Basculement automatique intégré 16
		176 ó 183	Basculement automatique intégré 17
		184 ó 191	Basculement automatique intégré 18
		192 ó 199	Basculement automatique intégré 19
		200 ó 207	Basculement automatique intégré 20

Affectations DMX (suite)

17CH (suite)	Canal	Fonction	Valeur	Pourcentage/Paramétrage
	9 (suite)	Inclincaison automatique intégré (suite)	208 ó 215	Basculement automatique intégré 21
			216 ó 223	Basculement automatique intégré 22
			224 ó 231	Basculement automatique intégré 23
			232 ó 239	Basculement automatique intégré 24
			240 ó 247	Basculement automatique intégré 25 (basculement automatique intégré 1 à 24)
			248 ó 255	Mode intégré de contrôle par le son
	10	Vitesse de basculement intégrée	000 ó 255	Vitesse de basculement intégrée, rapide à lent
	11	Couleurs	000 ó 007	Aucune fonction
			008 ó 015	Couleur 1
			016 ó 023	Couleur 2
			024 ó 031	Couleur 3
			032 ó 039	Couleur 4
			040 ó 047	Couleur 5
			048 ó 055	Couleur 6
			056 ó 063	Couleur 7
			064 ó 071	Couleur 8
			072 ó 079	Couleur 9
			080 ó 087	Couleur 10
			088 ó 095	Couleur 11
			096 ó 103	Couleur 12
			104 ó 111	Couleur 13
			112 ó 119	Couleur 14
			120 ó 127	Couleur 15
			128 ó 179	Aucune fonction
			180 ó 201	Dégradé arc-en-ciel, sens des aiguilles d'une montre (vitesse rapide à lent)
			202 ó 207	Arrêt
			208 ó 229	Dégradé arc-en-ciel, sens inverse des aiguilles d'une montre (vitesse rapide à lent)
			230 ó 234	Aucune fonction
			235 ó 249	Changement éclair (vitesse rapide à lent)
			250 ó 255	Couleur musicale

Affectations DMX (suite)

17CH	Canal	Fonction	Valeur	Pourcentage/Paramétrage
	12	Marche/Arrêt des Têtes	000 ó 007	●●●●
			008 ó 015	○●●●
			016 ó 023	○○●●
			024 ó 031	○○○●
			032 ó 039	○○○○
			040 ó 047	●○○○
			048 ó 055	●●○○
			056 ó 063	●●●○
			064 ó 071	●●●●
			072 ó 079	○○○○
			080 ó 087	●○○○
			088 ó 095	○●○○
			096 ó 103	○○●○
			104 ó 111	○○○●
			112 ó 119	○○○○
			120 ó 127	●●○○
			128 ó 135	○●●○
			136 ó 143	○○●●
			144 ó 151	●○○●
			152 ó 159	○○○○
			160 ó 167	○●●●
			168 ó 175	●○●●
			176 ó 183	●●○●
			184 ó 191	●●●○
			192 ó 199	○○○○
			200 ó 207	●●●●
			208 ó 215	●●●●
			216 ó 223	●●●●
			224 ó 231	●●●●
			232 ó 239	●●●●
			240 ó 247	●●●●
			248 ó 255	●●●●

Affectations DMX (suite)

17CH	Canal	Fonction	Valeur	Pourcentage/Paramétrage
	13	Programmes Automatiques	000 ó 015	Aucune fonction
			016 ó 020	Programme 1
			021 ó 025	Programme 2
			026 ó 030	Programme 3
			031 ó 035	Programme 4
			036 ó 040	Programme 5
			041 ó 045	Programme 6
			046 ó 050	Programme 7
			051 ó 055	Programme 8
			056 ó 060	Programme 9
			061 ó 065	Programme 10
			066 ó 070	Programme 11
			071 ó 075	Programme 12
			076 ó 080	Programme 13
			081 ó 085	Programme 14
			086 ó 090	Programme 15
			091 ó 095	Programme 16
			096 ó 100	Programme 17
			101 ó 105	Programme 18
			106 ó 110	Programme 19
			111 ó 115	Programme 20
			116 ó 120	Programme 21
			121 ó 125	Programme 22
			126 ó 130	Programme 23
			131 ó 135	Programme 24 (intégré pour tous)
			136 ó 140	Programme 25
			141 ó 145	Programme 26
			146 ó 150	Programme 27
			151 ó 155	Programme 28
			156 ó 160	Programme 29
			161 ó 165	Programme 30
			166 ó 170	Programme 31
			171 ó 175	Programme 32

Affectations DMX (suite)

17CH

Canal	Fonction	Valeur	Pourcentage/Paramétrage
13 (suite)	**Programmes Automatiques (suite)**	176 ó 180	Programme 33
		181 ó 185	Programme 34
		186 ó 190	Programme 35
		191 ó 195	Programme 36
		196 ó 200	Programme 37
		201 ó 205	Programme 38
		206 ó 210	Programme 39
		211 ó 215	Programme 40
		216 ó 220	Programme 41
		221 ó 225	Programme 42
		226 ó 230	Programme 43
		231 ó 235	Programme 44
		236 ó 240	Programme 45
		241 ó 245	Programme 46
		246 ó 250	Programme 47
		251 ó 255	Programme 48 (intégré pour tous)
14	**Vitesse du Programme**	000 ó 255	Vitesse du programme, lent à rapide
15	**Variateur Toutes Têtes**	000 ó 255	Gradation de toutes les têtes, 0 à 100%

Affectations DMX (suite)

17CH	Canal	Fonction	Valeur	Pourcentage/Paramétrage
	16	Programmes d'Obturation	000 ó 019	Arrêt
			020 ó 024	Marche
			025 ó 064	Obturateur 1 marche/arrêt équilibré (rapide à lent)
			065 ó 069	Marche
			070 ó 084	Obturateur 2 marche rapide/arrêt lent (rapide à lent)
			085 ó 089	Marche
			090 ó 104	Obturateur 3 marche lente/arrêt rapide (rapide à lent)
			105 ó 109	Marche
			110 ó 124	Obturateur 4 marche/arrêt aléatoire (rapide à lent)
			125 ó 129	Marche
			130 ó 144	Obturateur 5 marche rapide/arrêt lent aléatoire (rapide à lent)
			145 ó 149	Marche
			150 ó 164	Obturateur 6 marche lente/arrêt rapide aléatoire (rapide à lent)
			165 ó 169	Marche
			170 ó 184	Obturateur 7 obturation par pulsations (rapide à lent)
			185 ó 189	Marche
			190 ó 204	Obturateur 8 obturation par pulsations aléatoires (rapide à lent)
			205 ó 209	Marche
			210 ó 224	Obturateur 9 marche et arrêt de manière graduelle (rapide à lent)
			225 ó 229	Marche
			230 ó 244	Obturateur 10 obturation par pulsations (rapide à lent)
			245 ó 255	Marche

Affectations DMX (suite)

17CH	Canal	Fonction	Valeur	Pourcentage/Paramétrage
	17	**Paramètres** (Paramétrez ces valeurs avant de paramétrer d'autres canaux DMX. Il y a un délai de 10 secondes avant que le paramètre soit effectif)	000 ó 009	Aucune fonction
			010 ó 014	Déplacement en noir général
			015 ó 019	Annulation du déplacement en noir général
			020 ó 024	Macros indépendantes - annule les macros de combinaisons d'appareils ci-dessous
			025 ó 029	Macros utilisées lorsque deux têtes sont reliées : Ceci est la valeur pour la première tête.
			030 ó 034	Macros utilisées lorsque deux têtes sont reliées entre-elles : Ceci est la valeur pour la deuxième tête.
			035 ó 039	Macros utilisées lorsque 4 têtes sont reliées entre-elles : Ceci est la valeur pour la première tête.
			040 ó 044	Macros utilisées lorsque 4 têtes sont reliées entre-elles : Ceci est la valeur pour la deuxième tête.
			045 ó 049	Macros utilisées lorsque 4 têtes sont reliées entre-elles : Ceci est la valeur pour la troisième tête.
			050 ó 054	Macros utilisées lorsque 4 têtes sont reliées entre-elles : Ceci est la valeur pour la quatrième tête.
			055 ó 059	Réinitialisation du balayage
			060 ó 064	Réinitialisation du basculement
			065 ó 069	Réservé pour utilisation future
			070 ó 074	Réinitialisation totale
			075 ó 079	Réservé pour utilisation future
			080 ó 084	Balayage/basculement inverse
			085 ó 089	Balayage inverse
			090 ó 094	Basculement inverse
			095 ó 099	Annulation du balayage inverse
			100 ó 104	Annulation du basculement inverse
			105 ó 109	Annulation du balayage/basculement inverse
			110 ó 114	Réservé pour utilisation future
			115 ó 119	Contrôle de toutes les têtes avec les canaux de la tête 1
			120 ó 124	Annulation du contrôle de toutes les têtes avec les canaux de la tête 1
			125 ó 129	Réservé pour utilisation future
			130 ó 134	Réservé pour utilisation future
			135 ó 139	Réservé pour utilisation future
			140 ó 144	Réservé pour utilisation future
			145 ó 255	Aucune fonction

Über diese Schnellanleitung

In der Schnellanleitung des Intimidator Wave 360 IRC finden Sie die wesentlichen Produktinformationen, wie etwa über die Montage, Menüoptionen und DMX-Zuweisungen des Geräts. Detaillierte Informationen finden Sie in der Bedienungsanleitung dieses Produkts, die Sie auf der Website von Chauvet herunterladen können unter http://www.chauvetlighting.com.

Haftungsausschluss

Die in dieser Anleitung aufgeführten Informationen und Spezifikationen können ohne vorherige Ankündigung geändert werden.

Eingeschränkte Garantie

ZUR REGISTRIERUNG FÜR GARANTIEANSPRÜCHE UND ZUR EINSICHT IN DIE VOLLSTÄNDIGEN GESCHÄFTSBEDINGUNGEN BESUCHEN SIE BITTE UNSERE WEBSITE.

Für Kunden in den USA und in Mexiko: www.chauvetlighting.com/warranty-registration

Für Kunden im Vereinigten Königreich, in Irland, Belgien, den Niederlanden, Luxemburg, Frankreich und Deutschland: www.chauvetlighting.eu/warranty-registration/

Chauvet garantiert für die in der auf unserer Website veröffentlichten vollständigen eingeschränkten Garantie genannten Dauer und unter Vorbehalt der darin genannten Haftungsausschlüsse und -beschränkungen, dass dieses Produkt bei normalen Gebrauch frei von Material- und Verarbeitungsfehlern ist. Diese Garantie erstreckt sich nur auf den Erstkäufer des Produkts und ist nicht übertragbar. Zur Ausübung der unter dieser Garantie gewährten Rechte ist der Kaufbeleg in Form der Originalrechnung von einem autorisierten Händler vorzulegen, in der die Produktbezeichnung und das Kaufdatum vermerkt sein müssen. ES BESTEHEN KEINE WEITEREN AUSDRÜCKLICHEN ODER STILLSCHWEIGENDEN GARANTIEN. Diese Garantie gibt Ihnen besondere gesetzliche Rechte. Und Sie haben möglicherweise weitere Rechte, die von Land zu Land unterschiedlich sein können. Diese Garantie ist nur in den USA, im Vereinigten Königreich, in Irland, Belgien, den Niederlanden, Luxemburg, Frankreich, Deutschland und Mexiko gültig. Bezüglich der Garantiebestimmungen in anderen Ländern wenden Sie sich bitte an Ihren lokalen Händler.

Sicherheitshinweise

Die folgenden Sicherheitshinweise enthalten wichtige Informationen über die Montage, Verwendung und Wartung des Geräts.

- Schließen Sie dieses Gerät immer an einen geerdeten Stromkreis an.
- Stellen Sie sicher, dass das Netzkabel nicht gequetscht oder beschädigt ist.
- Trennen Sie das Gerät immer von der Stromquelle, bevor Sie es reinigen oder die Sicherung auswechseln.
- Ziehen Sie beim Trennen des Geräts von der Stromversorgung nie am Kabel.
- Verwenden Sie für die Montage des Geräts über Kopf immer ordnungsgemäße Sicherheitskabel und stellen Sie sicher, dass dieses dessen Gewicht tragen kann.
- Stellen Sie sicher, dass das Gerät mit einem Sicherheitsabstand zu entzündlichen Materialien betrieben wird.
- Bei eingeschaltetem Gerät direkten Augenkontakt mit der Lichtquelle vermeiden.
- Niemals während des Betriebs das Gehäuse berühren, da dies sehr heiß wird.

- Dieses Produkt eignet sich nicht für eine permanente Installation.
- Dieses Gerät darf nur im Innenbereich verwendet werden. Es entspricht dem Standard IP 20.

- Das Gerät nicht Regen oder Feuchtigkeit aussetzen.
- Schließen Sie dieses Produkt immer an eine Stromquelle an, deren Spannung sich innerhalb des auf dem Typenschild oder rückseitigen Bedienfeld des Produkts angezeigten Spannungsbereich befindet.
- Schließen Sie dieses Gerät niemals an einen Dimmer oder Regelwiderstand an.
- Achten Sie beim Auswechseln der Sicherung darauf, den gleichen Typ mit den gleichen Werten zu verwenden.
- Installieren Sie das Produkt immer an einem Ort mit ausreichender Belüftung
- Halten Sie immer einen Abstand des Produkts zu den angrenzenden Flächen von 50 cm ein.
- Stellen Sie sicher, dass die Lüftungsöffnungen am Gehäuse des Geräts nicht verschlossen sind.

- Betreiben Sie das Gerät nicht bei einer Umgebungstemperatur von mehr als 104 °F (40 °C).
- Tragen Sie das Produkt niemals am Netzkabel oder einem beweglichen Geräteteil.
- Heben Sie das Produkt nur an den Hänge-/Befestigungsbügeln an.
- Bei ernsthaften Betriebsproblemen stoppen Sie umgehend die Verwendung des Produkts.
- Versuchen Sie nie selbst, dieses Gerät zu reparieren. Reparaturen müssen von entsprechend geschultem Fachpersonal durchgeführt werden, da sonst Schäden oder Fehlfunktionen auftreten können.
- Um unnötigen Verschleiß zu vermeiden und die Lebensdauer des Geräts zu verlängern, trennen Sie während längerer Perioden des Nichtgebrauchs das Gerät vom Stromnetz – entweder per Trennschalter oder durch Herausziehen des Steckers aus der Steckdose.

Kontakt

Außerhalb der USA, Großbritanniens, Irlands, Frankreichs, Deutschlands, Mexikos oder der Benelux-Staaten wenden Sie sich an Ihren Händler, um Unterstützung zu erhalten, oder senden Sie ein Produkt zurück. Kontaktinformationen finden Sie unter www.chauvetdj.com.

Packungs-inhalt

- Intimidator Wave 360 IRC
- Hängebügel mit Befestigungsmaterial
- Netzkabel
- Schnellanleitung

Start

Packen Sie den Intimidator Wave 360 IRC vorsichtig aus und überprüfen Sie, ob Sie alle Teile unbeschädigt erhalten haben.

Wenn die Box oder die in der Verpackung befindlichen Teile beschädigt sind oder Mängel durch nicht einwandfreie Behandlung aufweisen, sichern Sie alle Verpackungsteile und machen dies umgehend beim Transportunternehmen geltend; benachrichtigen Sie jedoch nicht Chauvet. Eine Nichtbeachtung dieser umgehenden Meldepflicht gegenüber dem Transportunternehmen oder fehlende Verpackungsteile bei der Überprüfung des Anspruchs auf Mängelbeseitigung kann zu einem Erlöschen dieses Anspruchs führen.

Bei anderen Problemen wie etwa fehlenden Komponenten oder Teile, Schäden, die nicht durch den Transport entstanden sind, oder nicht offensichtliche Schäden, machen Sie Ihren Anspruch gegenüber Chauvet innerhalb von 7 Tagen ab Lieferung der Waren geltend. Hinweise zur Kontaktaufnahme mit Chauvet finden Sie unter dem Abschnitt Contact Us am Ende dieser Schnellanleitung.

Beschreibung

Der Intimidator Wave 360 IRC ist eine bewegliche Leuchtenanordnung mit 4 unabhängig voneinander gesteuerten Köpfen auf einer kontinuierlich rotierenden Plattform, die scharfe, kraftvolle und farblich veränderbare Strahlen emittieren. Master/Slave-Modus ermöglicht eine einfache Erstellung koordinierter Lichtshows. Er kann im Stand-alone-, Musiksteuerungs- und DMX-Modus betrieben werden. Eine bequeme, drahtlose Steuerung aus bis zu 5 Metern ist mit der (optionalen) Fernbedienung IRC-6 möglich.

Übersicht

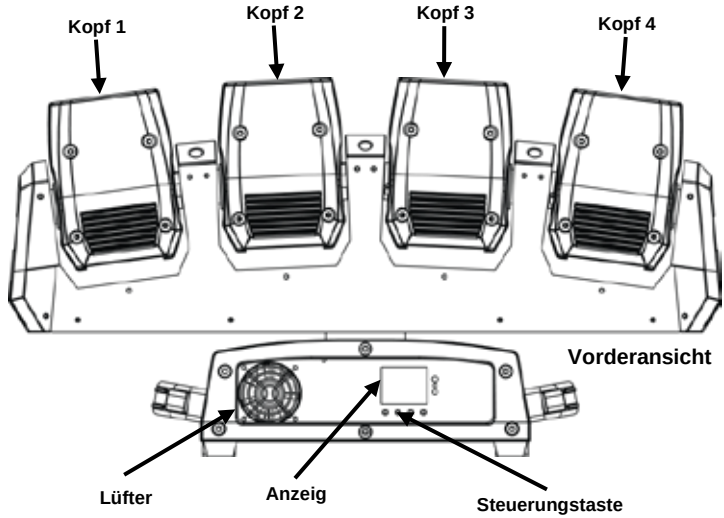

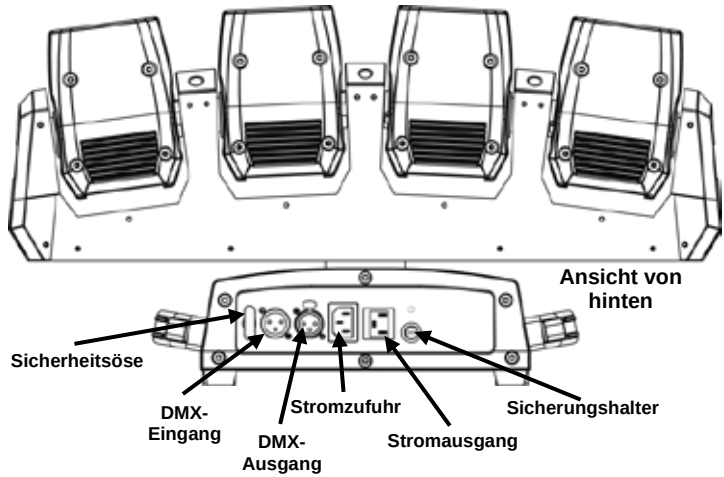

Wechselstrom

Der Intimidator Wave 360 IRC verfügt über ein Vorschaltgerät, das automatisch die anliegende Spannung erkennt, sobald der Netzstecker in die Schukosteckdose gesteckt wird, und kann mit einer Eingangsspannung von 100~240 V AC, 50/60 Hz arbeiten.

Um unnötigen Verschleiß zu vermeiden und die Lebensdauer des Geräts zu verlängern, trennen Sie während längerer Perioden des Nichtgebrauchs das Gerät vom Stromnetz – entweder per Trennschalter oder durch Herausziehen des Steckers aus der Steckdose.

Reihenschaltung der Geräte

Eine Serienschaltung ist der Zusammenschluss mehrerer Geräte für eine Show an den Stromeingängen und -ausgängen, sodass mehrere Geräte über eine Steckdose versorgt werden können.
Informationen zur maximalen Anzahl der Intimidator Wave 360 IRC-Geräte, die bei 120 V oder 240 V in Serie geschaltet werden können, finden Sie in der Bedienungsanleitung oder auf dem Typenschild am Gerät.
Die Bedienungsanleitung steht auf der Website von Chauvet zum Download bereit: http://www.chauvetlighting.com.

Auswechseln der Sicherung

1. Trennen Sie das Gerät vom Stromnetz.
2. Mit einem Schlitzschraubendreher schrauben Sie die Abdeckung der Sicherung heraus.
3. Entfernen Sie die durchgebrannte Sicherung.
4. Achten Sie beim Auswechseln der Sicherung darauf, den gleichen Typ mit den gleichen Werten zu verwenden.
5. Schrauben Sie die Abdeckung der Sicherung wieder ein, und schließen Sie das Gerät wieder an das Stromnetz an.

Trennen Sie das Gerät von der Stromquelle, bevor Sie die Sicherung auswechseln.

Montage

Lesen Sie vor der Montage des Intimidator Wave 360 IRC die Sicherheitshinweise in dieser Schnellanleitung durch. Verwenden Sie pro Gerät mindestens zwei Befestigungspunkte sowie ein Sicherheitskabel. Stellen Sie sicher, dass die Befestigungsklemmen dafür ausgelegt sind, das Produktgewicht tragen zu können. Informationen zu unserer Chauvet-Produktlinie für Befestigungsklemmen finden Sie unter https://www.chauvetdj.com/products/category/accessories/.

Montageansicht

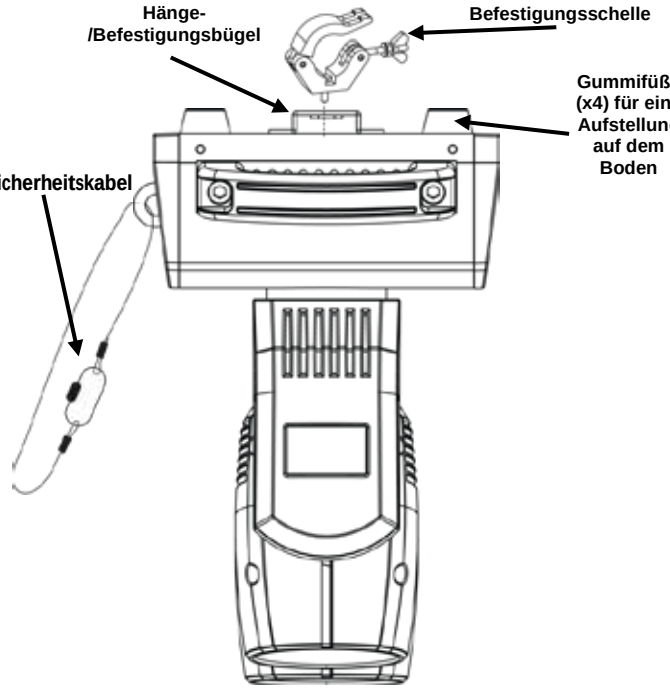

Versichern Sie sich, dass bei Verwendung von nur einer Befestigungsklemme eine Sicherungsschraube zum Einsatz kommt, um ein unbeabsichtigtes Lösen zu verhindern.

Beschreibung des Bedienfeldes

Taste	Funktion
<MENU>	Damit verlassen Sie das aktuelle Menü oder die Funktion.
<UP>	Damit navigieren Sie sich durch die Menüpunkte nach oben oder erhöhen den numerischen Wert der entsprechenden Funktion.
<DOWN>	Damit navigieren Sie sich durch die Menüpunkte nach unten oder verringern den numerischen Wert der entsprechenden Funktion.
<ENTER>	Damit wird das aktuell angezeigte Menü aktiviert oder der aktuell ausgewählte Wert einer Funktion eingestellt.

Menüstruktur

Auf der Intimidator Wave 360 IRC Produktseite von www.chauvetdj.com finden Sie die neueste Menüoptionen.

Hauptfunktion	Programmierebenen			Beschreibung
Address	**001–512**			Stellt die DMX-Startadresse ein
Run Mode	**DMX**	**15CH**		Wählt den DMX-Modus aus
		30CH		
	Slave	**Slave 1–4**		Wählt den Slave-Modus aus
	Auto			Wählt das Auto-Modus aus
	Sound			Wählt den Musiksteuerungs-Modus aus
	IR			Wählt eine Infrarot-Steuerung
	Manual	**Pan**	**000–255**	Manuelle Einstellung von Schwenkung
		Tilt	**000–255**	Manuelle Einstellung von Neigung
		P/T Speed	**000–255**	Manuelle Einstellung von Schwenkung und Neigung Geschwindigkeit
		Color	**000–255**	Manuelle Einstellung von Farben
		Rotate	**000–255**	Manuelle Einstellung von Rotierend
		Zoom	**000–255**	Manuelle Einstellung von Zoom
		Dimmer	**000–255**	Manuelle Einstellung von Dimmer
Setup	**Pan Reverse**	**OFF**		Normaler Schwenk-Modus
		ON		Umgekehrter Schwenk-Modus
	Tilt Reverse	**OFF**		Normaler Neigungs-Modus
		ON		Umgekehrter Neigungs-Modus
	Pan Angle	**540**		Wählt den 540°-Schwenkwinkelbereich aus
		360		Wählt den 360°-Schwenkwinkelbereich aus
		180		Wählt den 180°-Schwenkwinkelbereich aus
	Tilt Angle	**270**		Wählt den 270°-Neigungswinkelbereich aus
		180		Wählt den 180°-Neigungswinkelbereich aus
		90		Wählt den 90°-Neigungswinkelbereich aus
	Totem Mode	**OFF**		Schränkt die Schwenkungs- und Neigungsbewegung nicht ein
		UP		Schränkt die Schwenkungs- und Neigungsbewegung bei einer Montage über Kopf ein
		DOWN		Schränkt die Schwenkungs- und Neigungsbewegung bei einer Bodenmontage ein
	P/T Speed	**Normal**		Wählt die Geschwindigkeit der Schwenkung/Neigung aus
		Fast		
		Slow		
	Fans	**Auto**		Stellt die Lüfterdrehzahl nach der Temperatur ein
		Full		Lüfterdrehzahl auf volle Drehzahl
	Display	**OFF**		Hintergrundbeleuchtung der Anzeige schaltet nach Inaktivität aus
		ON		Hintergrundbeleuchtung der Anzeige bleibt immer an
	Screen Rev	**OFF**		Normale Anzeige
		ON		Umgekehrte Anzeige
	Dimmer Curve	**Square**		Wählt die Dimmungskurve aus
		I Squa		

Hauptfunktion	Programmierebenen		Beschreibung
Setup (Fortsetzung)	**Dimmer Speed**	**SCurve**	Wählt die Dimmergeschwindigkeit aus
		Linear	
		Fast	
		Smooth	
	Color Balance	**RED**	Wählt die Farbbalance aus (**100** bis **255**)
		GREEN	
		BLUE	
		WHITE	
	Sensitivity	**001–100**	Stellt die Musikempfindlichkeit ein
	DMX Loss	**Hold**	Schaltet das Gerät aus, wenn das DMX-Signal verloren geht
		Black	Hält die letzte Eintellung, wenn das DMX-Signal veloren geht
		Auto	Schaltet das Gerät in den automatischen Modus, wenn das DMX-Signal veloren geht
		Sound	Schaltet das Gerät in den Soundmodus, wenn das Signal veloren geht
	Reset		Setzt das Gerät zurück
	Factory Set		Lädt Werkseinstellung
Sys Info	**Ver V_**		Zeigt die Software-Version an
	Running Mode _____		Zeigt den aktuellen Betriebsmodus an
	DMX Address ___		Zeigt die aktuelle DMX-Adresse an
	Temperature ___		Zeigt die LED-Temperatur in Grad Celsius an

DMX- Verbindung

Der Intimidator Trio kann mit einem DMX-Controller betrieben werden, wenn eine DMX-Serienschaltung zum Einsatz kommt. Anweisungen zum Zusammenschluss und der Konfiguration dieses Geräts für den Betrieb im DMX-Modus finden Sie im Benutzerhandbuch. Wenn Sie mit DMX nicht vertraut sind, laden Sie "DMX - Eine Einführung" unter www.chauvetdj.com herunter.

Startadresse

Um einen vollständigen Zugang zu allen Kanälen in jedem DMX-Modus zu gewährleisten, beträgt die höchste empfohlene DMX-Adresse **483**.

Master/Slave-Schaltung

Der Intimidator Trio verwendet für seinen Master/Slave-Modus eine DMX-Datenverbindung. Anweisungen zum Zusammenschluss und der Konfiguration dieses Geräts für den Betrieb im Master/Slave-Modus finden Sie im Benutzerhandbuch.

IRC-6 (Infrarot-Fernbedienung)

Der Intimidator Wave 360 IRC ist kompatibel mit der IRC-6 von Chauvet. Die folgenden Tasten der IRC-6-Fernbedienung werden für den Intimidator™ Wave 360 IRC verwendet:

- **<BLACKOUT>**, **<A>**, **<UV>**, **<W>** - schaltet die LED ein/aus
- **<AUTO>** , **<0>** bis **<9>** - wählt den Auto-Programm-Modus (1-16) aus
- **<SOUND>** - wählt den Musiksteuerungs-Modus aus
- **<STROBE>** - Stroboskopeffekt (0–20 Hz)
- **<SPEED>** - Geschwindigkeit des Auto-Programms
- **<SENSITIVITY>** - stellt die Musikempfindlichkeit ein
- **<%>** - Dimmer
- **<FADE>** - Für die Fade-Stufe einmal drücken, für die Snap-Stufe zweimal drücken
- <+> **and** <-> - Erhöhen und Verringern
- **<MANUAL>** - stellt die Farbtemperatur für Weiß ein
- **<R>** - stellt die Farbtemperatur für Rot ein
- **<G>** - stellt die Farbtemperatur für Grün ein
- **<B>** - stellt die Farbtemperatur für Blau ein

DMX-Verbindung

Der Intimidator Wave 360 IRC kann mit einem DMX-Controller angesteuert werden. Informationen zur Konfigurierung des Intimidator Wave 360 IRC finden Sie in der Bedienungsanleitung, die Sie auf der Website von Chauvet herunterladen können: http://www.chauvetlighting.com. Informationen über DMX finden Sie im Dokument "DMX - Eine Einführung" von Chauvet, das Sie auf der Website von Chauvet unter folgender Adresse herunterladen können: www.chauvetlighting.com/download/ herunterladen können.

Startadresse

Um einen vollständigen Zugang zu allen Kanälen in jedem DMX-Modus zu gewährleisten, beträgt die höchste empfohlene DMX-Adresse für dieses Gerät **480**.

Master/Slave-Schaltung

Der Intimidator Wave 360 IRC arbeitet im Master/Slave-Modus. Informationen zur Konfigurierung dieses Produkts für einen Master/Slave-Modus finden Sie in der Bedienungsanleitung, die Sie auf der Website von Chauvet herunterladen können: http://www.chauvetlighting.com.

DMX-Zuweisungen

33CH

Kanal	Funktion	Wert	Prozent/Einstellung
1	**Schwenkung**	000 ó 255	Schwenkung 0-540°
2	**Schwenkung 16-Bit**	000 ó 255	Schwenkung 16-Bit
3	**Schwenkungsgeschwindigkeit**	000 ó 255	Schwenkungsgeschwindigkeit (sich verringernde Geschwindigkeit)
4	**Ununterbrochene Schwenkungsrotation**	000	Keine Funktion
		001 ó 127	Ununterbrochene Schwenkungsrotation mit sich erhöhender Geschwindigkeit
		128 ó 255	Ununterbrochene Schwenkungsrotation mit sich verringernder Geschwindigkeit
5	**Kopf 1 Neigung**	000 ó 255	0–270°
6	**Kopf 2 Neigung**	000 ó 255	0–270°
7	**Kopf 3 Neigung**	000 ó 255	0–270°
8	**Kopf 4 Neigung**	000 ó 255	0–270°
9	**Integrierte Auto-Neigung**	000 ó 047	Keine Funktion
		048 ó 055	Integriertes Auto 1

		056 ó 063	Integriertes Auto 2
		064 ó 071	Integriertes Auto 3
		072 ó 079	Integriertes Auto 4
		080 ó 087	Integriertes Auto 5
		088 ó 095	Integriertes Auto 6
		096 ó 103	Integriertes Auto 7
		104 ó 111	Integriertes Auto 8
		112 ó 119	Integriertes Auto 9
		120 ó 127	Integriertes Auto 10
		128 ó 135	Integriertes Auto 11
		136 ó 143	Integriertes Auto 12
		144 ó 151	Integriertes Auto 13
		152 ó 159	Integriertes Auto 14
		160 ó 167	Integriertes Auto 15
		168 ó 175	Integriertes Auto 16
		176 ó 183	Integriertes Auto 17
		184 ó 191	Integriertes Auto 18
		192 ó 199	Integriertes Auto 19
		200 ó 207	Integriertes Auto 20
		208 ó 215	Integriertes Auto 21
		216 ó 223	Integriertes Auto 22
		224 ó 231	Integriertes Auto 23
		232 ó 239	Integriertes Auto 24
		240 ó 247	Integriertes Auto 25 (Integriertes Auto 1–24)
		248 ó 255	Integrierter Musiksteuerungs-Modus
10	**Neigung integrierte Geschwindigkeit**	000 ó 255	Schnell nach langsam
11	**Kopf 1 Roter Dimmer**	000 ó 255	0–100%
12	**Kopf 1 Grüner Dimmer**	000 ó 255	0–100%
13	**Kopf 1 Blauer Dimmer**	000 ó 255	0–100%
14	**Kopf 1 Weißer Dimmer**	000 ó 055	0–100%
15	**Kopf 2 Roter Dimmer**	000 ó 255	0–100%
16	**Kopf 2 Grüner Dimmer**	000 ó 255	0–100%
17	**Kopf 2 Blauer Dimmer**	000 ó 255	0–100%
18	**Kopf 2 Weißer Dimmer**	000 ó 255	0–100%

19	**Kopf 3 Roter Dimmer**	000 ó 255	0–100%
20	**Kopf 3 Grüner Dimmer**	000 ó 255	0–100%
21	**Kopf 3 Blauer Dimmer**	000 ó 255	0–100%
22	**Kopf 3 Weißer Dimmer**	000 ó 255	0–100%
23	**Kopf 4 Roter Dimmer**	000 ó 255	0–100%
24	**Kopf 4 Grüner Dimmer**	000 ó 255	0–100%
25	**Kopf 4 Blauer Dimmer**	000 ó 255	0–100%
26	**Kopf 4 Weißer Dimmer**	000 ó 255	0–100%
27	**Farben**	000 ó 007	Keine Funktion
		008 ó 015	Farbe 1
		016 ó 023	Farbe 2
		024 ó 031	Farbe 3
		032 ó 039	Farbe 4
		040 ó 047	Farbe 5
		048 ó 055	Farbe 6
		056 ó 063	Farbe 7
		064 ó 071	Farbe 8
		072 ó 079	Farbe 9
		080 ó 087	Farbe 10
		088 ó 095	Farbe 11
		096 ó 103	Farbe 12
		104 ó 111	Farbe 13
		112 ó 119	Farbe 14
		120 ó 127	Farbe 15
		128 ó 179	Keine Funktion
		180 ó 201	Fade-Regenbogen im Uhrzeigersinn (Geschwindigkeit von schnell nach langsam)
		202 ó 207	Anhalten
		208 ó 229	Fade-Regenbogen entgegen dem Uhrzeigersinn (Geschwindigkeit von schnell nach langsam)
		230 ó 234	Keine Funktion
		235 ó 249	Snap-Wechsel (Geschwindigkeit von schnell nach langsam)
		250 ó 255	Musikfarbe

DMX-Zuordnungen (Fortsetzung)

33CH	Kanal	Funktion	Wert	Prozent/Einstellung
			000 ó 007	●●●●
			008 ó 015	○●●●
			016 ó 023	○○●●
			024 ó 031	○○○●
			032 ó 039	○○○○
			040 ó 047	●○○○
			048 ó 055	●●○○
			056 ó 063	●●●○
			064 ó 071	●●●●
			072 ó 079	○○○○
			080 ó 087	●○○○
			088 ó 095	○●○○
			096 ó 103	○○●○
			104 ó 111	○○○●
			112 ó 119	○○○○
			120 ó 127	●●○○
	28	Köpfe Ein/Aus	128 ó 135	○●●○
			136 ó 143	○○●●
			144 ó 151	●○○●
			152 ó 159	○○○○
			160 ó 167	○●●●
			168 ó 175	●○●●
			176 ó 183	●●○●
			184 ó 191	●●●○
			192 ó 199	○○○○
			200 ó 207	●●●●
			208 ó 215	●●●●
			216 ó 223	●●●●
			224 ó 231	●●●●
			232 ó 239	●●●●
			240 ó 247	●●●●
			248 ó 255	●●●●

DMX-Zuordnungen (Fortsetzung)

33CH	Kanal	Funktion	Wert	Prozent/Einstellung
			000 ó 015	Keine Funktion
			016 ó 020	Programm 1
			021 ó 025	Programm 2
			026 ó 030	Programm 3
			031 ó 035	Programm 4
			036 ó 040	Programm 5
			041 ó 045	Programm 6
			046 ó 050	Programm 7
			051 ó 055	Programm 8
			056 ó 060	Programm 9
			061 ó 065	Programm 10
			066 ó 070	Programm 11
			071 ó 075	Programm 12
			076 ó 080	Programm 13
			081 ó 085	Programm 14
			086 ó 090	Programm 15
			091 ó 095	Programm 16
			096 ó 100	Programm 17
	29	**Auto-Programme**	101 ó 105	Programm 18
			106 ó 110	Programm 19
			111 ó 115	Programm 20
			116 ó 120	Programm 21
			121 ó 125	Programm 22
			126 ó 130	Programm 23
			131 ó 135	Programm 24 (integriert für alle)
			136 ó 140	Programm 25
			141 ó 145	Programm 26
			146 ó 150	Programm 27
			151 ó 155	Programm 28
			156 ó 160	Programm 29
			161 ó 165	Programm 30
			166 ó 170	Programm 31
			171 ó 175	Programm 32
			176 ó 180	Programm 33
			181 ó 185	Programm 34
			186 ó 190	Programm 35
			191 ó 195	Programm 36

DMX-Zuordnungen (Fortsetzung)

33CH	Kanal	Funktion	Wert	Prozent/Einstellung
	29 (Forts.)	Auto-Programme (Forts.)	196 ó 200	Programm 37
			201 ó 205	Programm 38
			206 ó 210	Programm 39
			211 ó 215	Programm 40
			216 ó 220	Programm 41
			221 ó 225	Programm 42
			226 ó 230	Programm 43
			231 ó 235	Programm 44
			236 ó 240	Programm 45
			241 ó 245	Programm 46
			246 ó 250	Programm 47
			251 ó 255	Programm 48 (integriert für alle)
	30	Programm-geschwindigkeit	000 ó 255	Langsam bis schnell
	31	Dimmung aller Köpfe	000 ó 255	0–100%

DMX-Zuordnungen (Fortsetzung)

33CH	Kanal	Funktion	Wert	Prozent/Einstellung
	32	Shutter-Programme	000 ó 019	Off
			020 ó 024	On
			025 ó 064	Shutter 1 gleichmäßig ein/gleichmäßig aus (schnell nach langsam)
			065 ó 069	On
			070 ó 084	Shutter 2 schnell ein/langsam aus (schnell nach langsam)
			085 ó 089	On
			090 ó 104	Shutter 3 langsam ein/lschnell aus (schnell nach langsam)
			105 ó 109	On
			110 ó 124	Shutter 4 Zufalls-Shutter (schnell nach langsam)
			125 ó 129	On
			130 ó 144	Shutter 5 Zufalls-Shutter schnell ein/langsam aus (schnell nach langsam)
			145 ó 149	On
			150 ó 164	Shutter 6 Zufalls-Shutter langsam ein/schnell aus (schnell nach langsam)
			165 ó 169	On
			170 ó 184	Shutter 7 Pulse-Shutter (schnell nach langsam)
			185 ó 189	On
			190 ó 204	Shutter 8 Zufalls-Pulse-Shutter (schnell nach langsam)
			205 ó 209	On
			210 ó 224	Shutter 9 schrittweise ein und aus (schnell nach langsam)
			225 ó 229	On
			230 ó 244	Shutter 10 Pulse-Shutter (schnell nach langsam)
			245 ó 255	On

DMX-Zuordnungen (Fortsetzung)

33CH	Kanal	Funktion	Wert	Prozent/Einstellung
	33	**Einstellungen** (Stellen Sie diese Werte ein, bevor Sie andere DMX-Kanäle einstellen. Bevor die Einstellungen aktiviert werden, gibt es eine Zeitverzögerung von 10 Sekunden.)	000 ó 009	Keine Funktion
			010 ó 014	Funktion (Bewegung bei Dunkelheit)
			015 ó 019	Funktion (Bewegung bei Dunkelheit) abbrechen
			020 ó 024	Unabhängige Makros – bricht die nachstehenden Makroproduktkombinationen ab
			025 ó 029	Beim Zusammenschließen von 2 Köpfen verwendete Makros: Dies ist der Wert für den ersten Kopf
			030 ó 034	Beim Zusammenschließen von 2 Köpfen verwendete Makros: Dies ist der Wert für den zweiten Kopf
			035 ó 039	Beim Zusammenschließen von 4 Köpfen verwendete Makros: Dies ist der Wert für den ersten Kopf
			040 ó 044	Beim Zusammenschließen von 4 Köpfen verwendete Makros: Dies ist der Wert für den zweiten Kopf
			045 ó 049	Beim Zusammenschließen von 4 Köpfen verwendete Makros: Dies ist der Wert für den dritten Kopf
			050 ó 054	Beim Zusammenschließen von 4 Köpfen verwendete Makros: Dies ist der Wert für den vierten Kopf
			055 ó 059	Zurücksetzen der Schwenkung
			060 ó 064	Zurücksetzen der Neigung
			065 ó 069	Für künftige Verwendung reserviert
			070 ó 074	Alle zurücksetzen
			075 ó 079	Für künftige Verwendung reserviert
			080 ó 084	Umgekehrte Schwenkung/Neigung
			085 ó 089	Umgekehrte Schwenkung
			090 ó 094	Umgekehrte Neigung
			095 ó 099	Umgekehrte Schwenkung abbrechen
			100 ó 104	Umgekehrte Neigung abbrechen
			105 ó 109	Umgekehrte Schwenkung/Neigung abbrechen
			110 ó 114	Für künftige Verwendung reserviert
			115 ó 119	Steuert alle Köpfe mit Kopf 1 Kanälen
			120 ó 124	Bricht die Steuerung aller Köpfe mit Kopf 1 Kanälen ab
			125 ó 129	Für künftige Verwendung reserviert
			130 ó 134	Für künftige Verwendung reserviert
			135 ó 139	Für künftige Verwendung reserviert
			140 ó 144	Für künftige Verwendung reserviert
			145 ó 255	Keine Funktion

DMX-Zuordnungen (Fortsetzung)

17CH

Kanal	Funktion	Wert	Prozent/Einstellung
1	**Schwenkung**	000 ó 255	Schwenkung 0-540°
2	**Schwenkung 16-Bit**	000 ó 255	Schwenkung 16-Bit
3	**Schwenkungsgeschwindigkeit**	000 ó 255	Schwenkungsgeschwindigkeit (sich verringernde Geschwindigkeit)
4	**Ununterbrochene Schwenkungs-rotation**	000	Keine Funktion
		001 ó 127	Ununterbrochene Schwenkungsrotation mit sich erhöhender Geschwindigkeit
		128 ó 255	Ununterbrochene Schwenkungsrotation mit sich verringernder Geschwindigkeit
5	**Kopf 1 Neigung**	000 ó 255	0–270°
6	**Kopf 2 Neigung**	000 ó 255	0–270°
7	**Kopf 3 Neigung**	000 ó 255	0–270°
8	**Kopf 4 Neigung**	000 ó 255	0–270°
9	**Integrierte Auto-Neigung**	000 ó 047	Keine Funktion
		048 ó 055	Integriertes Auto 1
		056 ó 063	Integriertes Auto 2
		064 ó 071	Integriertes Auto 3
		072 ó 079	Integriertes Auto 4
		080 ó 087	Integriertes Auto 5
		088 ó 095	Integriertes Auto 6
		096 ó 103	Integriertes Auto 7
		104 ó 111	Integriertes Auto 8
		112 ó 119	Integriertes Auto 9
		120 ó 127	Integriertes Auto 10
		128 ó 135	Integriertes Auto 11
		136 ó 143	Integriertes Auto 12
		144 ó 151	Integriertes Auto 13
		152 ó 159	Integriertes Auto 14
		160 ó 167	Integriertes Auto 15
		168 ó 175	Integriertes Auto 16
		176 ó 183	Integriertes Auto 17
		184 ó 191	Integriertes Auto 18
		192 ó 199	Integriertes Auto 19
		200 ó 207	Integriertes Auto 20

DMX-Zuordnungen (Fortsetzung)

17CH (cont.)

Kanal	Funktion	Wert	Prozent/Einstellung
9 (Forts.)	Integrierte Auto-Neigung (Forts.)	208 ó 215	Integriertes Auto 21
		216 ó 223	Integriertes Auto 22
		224 ó 231	Integriertes Auto 23
		232 ó 239	Integriertes Auto 24
		240 ó 247	Integriertes Auto 25 (Integriertes Auto 1–24)
		248 ó 255	Integrierter Musiksteuerungs-Modus
10	Neigung integrierte Geschwindigkeit	000 ó 255	Schnell nach langsam
11	Farben	000 ó 007	Keine Funktion
		008 ó 015	Farbe 1
		016 ó 023	Farbe 2
		024 ó 031	Farbe 3
		032 ó 039	Farbe 4
		040 ó 047	Farbe 5
		048 ó 055	Farbe 6
		056 ó 063	Farbe 7
		064 ó 071	Farbe 8
		072 ó 079	Farbe 9
		080 ó 087	Farbe 10
		088 ó 095	Farbe 11
		096 ó 103	Farbe 12
		104 ó 111	Farbe 13
		112 ó 119	Farbe 14
		120 ó 127	Farbe 15
		128 ó 179	Keine Funktion
		180 ó 201	Fade-Regenbogen im Uhrzeigersinn (Geschwindigkeit von schnell nach langsam)
		202 ó 207	Anhalten
		208 ó 229	Fade-Regenbogen entgegen dem Uhrzeigersinn (Geschwindigkeit von schnell nach langsam)
		230 ó 234	Keine Funktion
		235 ó 249	Snap-Wechsel (Geschwindigkeit von schnell nach langsam)
		250 ó 255	Musikfarbe

DMX-Zuordnungen (Fortsetzung)

17CH	Kanal	Funktion	Wert	Prozent/Einstellung
			000 ó 007	●●●●
			008 ó 015	○●●●
			016 ó 023	○○●●
			024 ó 031	○○○●
			032 ó 039	○○○○
			040 ó 047	●○○○
			048 ó 055	●●○○
			056 ó 063	●●●○
			064 ó 071	●●●●
			072 ó 079	○○○○
			080 ó 087	●○○○
			088 ó 095	○●○○
			096 ó 103	○○●○
			104 ó 111	○○○●
			112 ó 119	○○○○
			120 ó 127	●●○○
	12	Köpfe Ein/Aus	128 ó 135	○●●○
			136 ó 143	○○●●
			144 ó 151	●○○●
			152 ó 159	○○○○
			160 ó 167	○●●●
			168 ó 175	●○●●
			176 ó 183	●●○●
			184 ó 191	●●●○
			192 ó 199	○○○○
			200 ó 207	●●●●
			208 ó 215	●●●●
			216 ó 223	●●●●
			224 ó 231	●●●●
			232 ó 239	●●●●
			240 ó 247	●●●●
			248 ó 255	●●●●

DMX-Zuordnungen (Fortsetzung)

17CH	Kanal	Funktion	Wert	Prozent/Einstellung
			000 ó 015	Keine Funktion
			016 ó 020	Programm 1
			021 ó 025	Programm 2
			026 ó 030	Programm 3
			031 ó 035	Programm 4
			036 ó 040	Programm 5
			041 ó 045	Programm 6
			046 ó 050	Programm 7
			051 ó 055	Programm 8
			056 ó 060	Programm 9
			061 ó 065	Programm 10
			066 ó 070	Programm 11
			071 ó 075	Programm 12
			076 ó 080	Programm 13
			081 ó 085	Programm 14
			086 ó 090	Programm 15
	13	**Auto-Programme**	091 ó 095	Programm 16
			096 ó 100	Programm 17
			101 ó 105	Programm 18
			106 ó 110	Programm 19
			111 ó 115	Programm 20
			116 ó 120	Programm 21
			121 ó 125	Programm 22
			126 ó 130	Programm 23
			131 ó 135	Programm 24 (integriert für alle)
			136 ó 140	Programm 25
			141 ó 145	Programm 26
			146 ó 150	Programm 27
			151 ó 155	Programm 28
			156 ó 160	Programm 29
			161 ó 165	Programm 30
			166 ó 170	Programm 31
			171 ó 175	Programm 32

DMX-Zuordnungen (Fortsetzung)

17CH	Kanal	Funktion	Wert	Prozent/Einstellung
	13 (Forts.)	Auto-Programme (Forts.)	176 ó 180	Programm 33
			181 ó 185	Programm 34
			186 ó 190	Programm 35
			191 ó 195	Programm 36
			196 ó 200	Programm 37
			201 ó 205	Programm 38
			206 ó 210	Programm 39
			211 ó 215	Programm 40
			216 ó 220	Programm 41
			221 ó 225	Programm 42
			226 ó 230	Programm 43
			231 ó 235	Programm 44
			236 ó 240	Programm 45
			241 ó 245	Programm 46
			246 ó 250	Programm 47
			251 ó 255	Programm 48 (integriert für alle)
	14	Programm-geschwindigkeit	000 ó 255	Langsam bis schnell
	15	Dimmung aller Köpfe	000 ó 255	0–100%

16	**Shutter-Programme**	000 ó 019	Off
		020 ó 024	On
		025 ó 064	Shutter 1 gleichmäßig ein/gleichmäßig aus (schnell nach langsam)
		065 ó 069	On
		070 ó 084	Shutter 2 schnell ein/langsam aus (schnell nach langsam)
		085 ó 089	On
		090 ó 104	Shutter 3 langsam ein/lschnell aus (schnell nach langsam)
		105 ó 109	On
		110 ó 124	Shutter 4 Zufalls-Shutter (schnell nach langsam)
		125 ó 129	On
		130 ó 144	Shutter 5 Zufalls-Shutter schnell ein/langsam aus (schnell nach langsam)
		145 ó 149	On
		150 ó 164	Shutter 6 Zufalls-Shutter langsam ein/schnell aus (schnell nach langsam)
		165 ó 169	On
		170 ó 184	Shutter 7 Pulse-Shutter (schnell nach langsam)
		185 ó 189	On
		190 ó 204	Shutter 8 Zufalls-Pulse-Shutter (schnell nach langsam)
		205 ó 209	On
		210 ó 224	Shutter 9 schrittweise ein und aus (schnell nach langsam)
		225 ó 229	On
		230 ó 244	Shutter 10 Pulse-Shutter (schnell nach langsam)
		245 ó 255	On

DMX-Zuordnungen (Fortsetzung)

17CH	Kanal	Funktion	Wert	Prozent/Einstellung
	17	**Einstellungen** (Stellen Sie diese Werte ein, bevor Sie andere DMX-Kanäle einstellen. Bevor die Einstellungen aktiviert werden, gibt es eine Zeitverzögerung von 10 Sekunden.)	000 ó 009	Keine Funktion
			010 ó 014	MIB-Funktion (Bewegung bei Dunkelheit)
			015 ó 019	MIB-Funktion (Bewegung bei Dunkelheit) abbrechen
			020 ó 024	Unabhängige Makros – bricht die nachstehenden Makroproduktkombinationen ab
			025 ó 029	Beim Zusammenschließen von 2 Köpfen verwendete Makros: Dies ist der Wert für den ersten Kopf
			030 ó 034	Beim Zusammenschließen von 2 Köpfen verwendete Makros: Dies ist der Wert für den zweiten Kopf
			035 ó 039	Beim Zusammenschließen von 4 Köpfen verwendete Makros: Dies ist der Wert für den ersten Kopf
			040 ó 044	Beim Zusammenschließen von 4 Köpfen verwendete Makros: Dies ist der Wert für den zweiten Kopf
			045 ó 049	Beim Zusammenschließen von 4 Köpfen verwendete Makros: Dies ist der Wert für den dritten Kopf
			050 ó 054	Beim Zusammenschließen von 4 Köpfen verwendete Makros: Dies ist der Wert für den vierten Kopf
			055 ó 059	Zurücksetzen der Schwenkung
			060 ó 064	Zurücksetzen der Neigung
			065 ó 069	Für künftige Verwendung reserviert
			070 ó 074	Alle zurücksetzen
			075 ó 079	Für künftige Verwendung reserviert
			080 ó 084	Umgekehrte Schwenkung/Neigung
			085 ó 089	Umgekehrte Schwenkung
			090 ó 094	Umgekehrte Neigung
			095 ó 099	Umgekehrte Schwenkung abbrechen
			100 ó 104	Umgekehrte Neigung abbrechen
			105 ó 109	Umgekehrte Schwenkung/Neigung abbrechen
			110 ó 114	Für künftige Verwendung reserviert
			115 ó 119	Steuert alle Köpfe mit Kopf 1 Kanälen
			120 ó 124	Bricht die Steuerung aller Köpfe mit Kopf 1 Kanälen ab
			125 ó 129	Für künftige Verwendung reserviert
			130 ó 134	Für künftige Verwendung reserviert
			135 ó 139	Für künftige Verwendung reserviert
			140 ó 144	Für künftige Verwendung reserviert
			145 ó 255	Keine Funktion

Informazioni sulla Guida

La Guida Rapida di Intimidator Wave 360 IRC contiene informazioni di base sul prodotto quali montaggio, opzioni menù e valori DMX. Per maggiori informazioni, scaricare il Manuale Utente dal sito Web Chauvet: http://www.chauvetlighting.com.

Esclusione di Responsabilità

Le informazioni e le specifiche contenute in questa guida possono essere modificate senza preavviso.

Garanzia Limitata

PER LA REGISTRAZIONE DELLA GARANZIA ED I TERMINI E CONDIZIONI COMPLETI VISITARE IL NOSTRO SITO WEB

Per clienti di Stati Uniti e Messico consultare: www.chauvetlighting.com/warranty-registration

Per clienti di Regno Unito, Repubblica di Irlanda, Belgio, Paesi Bassi, Lussemburgo, Francia e Germania: www.chauvetlighting.eu/warranty-registration/

Chauvet garantisce che i propri prodotti, in condizioni di utilizzo normale, sono esenti da difetti di materiali e manodopera, per il periodo specificato e con le esclusioni e limitazioni riportate nella garanzia integrale limitata sul proprio sito Web. Tale garanzia si applica soltanto all'acquirente originario del prodotto e non può essere trasferita. Per esercitare i propri diritti secondo i termini della presente garanzia è necessario fornire prova dell'acquisto sotto forma di ricevuta o fattura originale di un distributore autorizzato che riporti chiaramente il nome del prodotto e la data di acquisto. NON SONO PREVISTE ALTRE GARANZIE ESPRESSE O IMPLICITE. Questa garanzia prevede diritti legali specifici. È comunque possibile avere altri diritti che variano da stato a stato e da paese a paese. Questa garanzia si applica soltanto negli Stati Uniti, Regno Unito, epubblica di Irlanda, Belgio, Paesi Bassi, Lussemburgo, Francia, Germania e Messico. Per i termini di garanzia vigenti in altri paesi si prega di consultare il distributore locale.

Note di Sicurezza

Le Note di Sicurezza seguenti includono informazioni importanti circa il montaggio, l'uso e la manutenzione.

- Collegare sempre il prodotto ad un circuito dotato di messa a terra.
- Assicurarsi che il cavo di alimentazione non sia piegato o danneggiato.
- Prima di effettuare la pulizia o sostituire il fusibile, scollegare l'unità dall'alimentazione elettrica.
- Non scollegare mai l'unità dall'alimentazione elettrica tirando o strattonando il cavo.
- Quando l'unità viene montata in alto, assicurarsi che il supporto sia adeguato al peso e fissarla sempre utilizzando un cavo di sicurezza.
- Assicurarsi che non vi sia materiale infiammabile vicino all'unità durante il funzionamento.
- Quando l'unità è in funzione, evitare l'esposizione diretta degli occhi alla sorgente luminosa.
- Non toccare il contenitore dell'unità durante il funzionamento perché potrebbe essere molto caldo.

- L'apparecchiatura non è progettata per installazione permanente.
- L'unità deve essere utilizzata soltanto in interni. Classificata IP20.
- Non esporre l'unità alla pioggia o all'umidità.
- Collegare sempre l'unità ad una presa di corrente con la tensione indicata sull'etichetta o sul pannello posteriore.
- Non collegare mai l'unità ad un dimmer o ad un reostato
- Assicurarsi di sostituire il fusibile con un altro dello stesso tipo e classe.
- Montare sempre l'unità in posizione ben ventilata,
- ad almeno 50 cm. (20") da qualsiasi superficie.

	· Assicurarsi che nessuna apertura di ventilazione dell'unità sia ostruita. · Non utilizzare l'unità a temperature ambiente superiori a · 104 °F (40 °C). · Non trasportare mai l'unità tenendola dal cavo di alimentazione o da qualsiasi parte mobile. · Per sollevare l'unità, utilizzare sempre il morsetto di montaggio o le maniglie da trasporto. · In caso di gravi problemi di funzionamento interrompere immediatamente l'utilizzo. · Non tentare di riparare l'unità. Interventi eseguiti da personale non specializzato possono causare danni o malfunzionamenti. · Per evitare un consumo inutile ed aumentare la durata, durante i periodi di non utilizzo disconnettere completamente il prodotto dall'alimentazione con l'interruttore o scollegando il cavo.

Contatti

Al di fuori di Stati Uniti, Regno Unito, Irlanda, Francia, Germania, Messico o Benelux, contattare il proprio distributore per richiedere assistenza o restituire un prodotto. Per informazioni sui contatti, visitare il sito Web www.chauvetdj.com.

Che cosa è incluso

- Intimidator Wave 360 IRC
- Staffa per montaggio sospeso con relativi accessori
- Cavo di alimentazione
- Guida Rapida

Per Iniziare

Disimballare con attenzione Intimidator Wave 360 IRC ed accertarsi di aver ricevuto tutti i componenti integri.

Se l'imballo o uno qualsiasi dei componenti appaiono danneggiati, o mostrano segni di maltrattamento, notificarlo immediatamente al trasportatore, non a Chauvet. La mancata tempestività nella segnalazione al corriere o l'impossibilità di sottoporre a verifica materiali ed imballaggi, può invalidare la richiesta di indennizzo.

Per altri problemi quali componenti o parti mancanti, danni non correlati al trasporto o danni occulti, presentare reclamo a Chauvet entro sette (7) giorni dal ricevimento della merce. Per le informazioni sui contatti Chauvet, vedere Contact Us alla fine della presente Guida rapida.

Descrizione

Intimidator Wave 360 IRC è un'apparecchiatura costituita da una serie di 4 luci a testa mobile controllabili individualmente, su una base in rotazione continua, che emettono fasci luminosi nitidi, potenti e colorati. La modalità Master/Slave consente di creare spettacoli luminosi coordinati con semplicità. Funziona in modalità indipendente, attivazione sonora e DMX. È inoltre attivabile tramite il pratico telecomando wireless IRC-6 (opzionale) fino ad una distanza di 4,5 m. (15 piedi).

Vista d'insieme

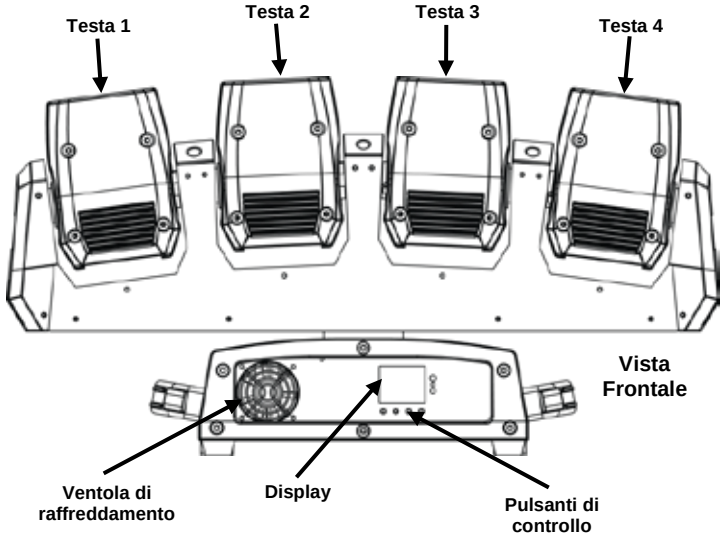

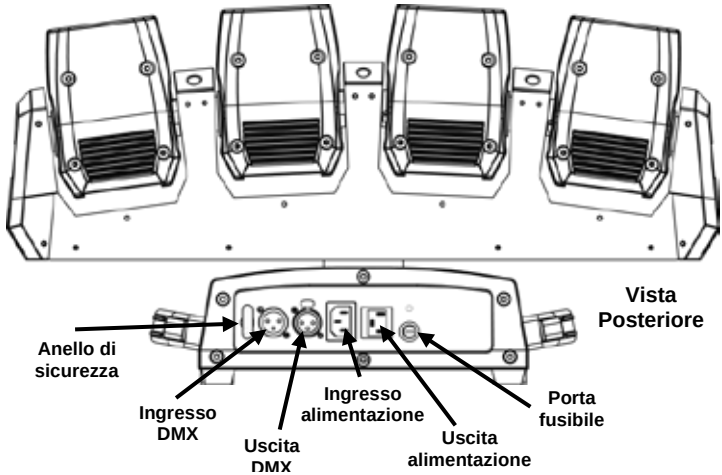

Alimentazione CA

Intimidator Wave 360 IRC è dotato di alimentatore a commutazione automatica con tensione in ingresso di 100 - 240 V CC - 50/60 Hz.

⚠ **Per evitare un consumo inutile ed aumentare la durata, durante i periodi di non utilizzo disconnettere completamente il prodotto dall'alimentazione con l'interruttore o scollegando il cavo.**

Collegamento

Il collegamento elettrico di più unità in cascata si ottiene collegando le prese di alimentazione in ingresso e in uscita delle varie unità che sono poi alimentate da un'unica presa di rete.
Per il numero massimo di unità collegabile in cascata a 120 V oppure a 240 V, fare riferimento al Manuale Utente o alla targhetta collocata sul prodotto. Il Manuale Utente è disponibile sul sito Web di Chauvet all'indirizzo: https://www.chauvetlighting.com.

Sostituzione fusibile

1. Scollegare l'alimentazione elettrica dall'unità.
2. Con un cacciavite a testa piatta, svitare il cappellotto del portafusibile dall'alloggiamento.
3. Rimuovere il fusibile bruciato e sostituirlo con un altro dello stesso tipo e amperaggio.
4. Riavvitare il cappellotto del portafusibile.
5. Ricollegare l'alimentazione elettrica.

Prima di sostituire il fusibile, scollegare l'alimentazione elettrica dall'unità.

Montaggio

Prima di montare Intimidator™ Wave 360 IRC, leggere le Note di Sicurezza in questa Guida Rapida. Utilizzare almeno due punti di montaggio ed un cavo di sicurezza per ciascuna unità. Assicurarsi che i morsetti di montaggio siano in grado di sopportare il peso dell'unità. Per la linea di morsetti di montaggio Chauvet visitare il sito Web https://www.chauvetdj.com/products/category/accessories/.

Schema di montaggio

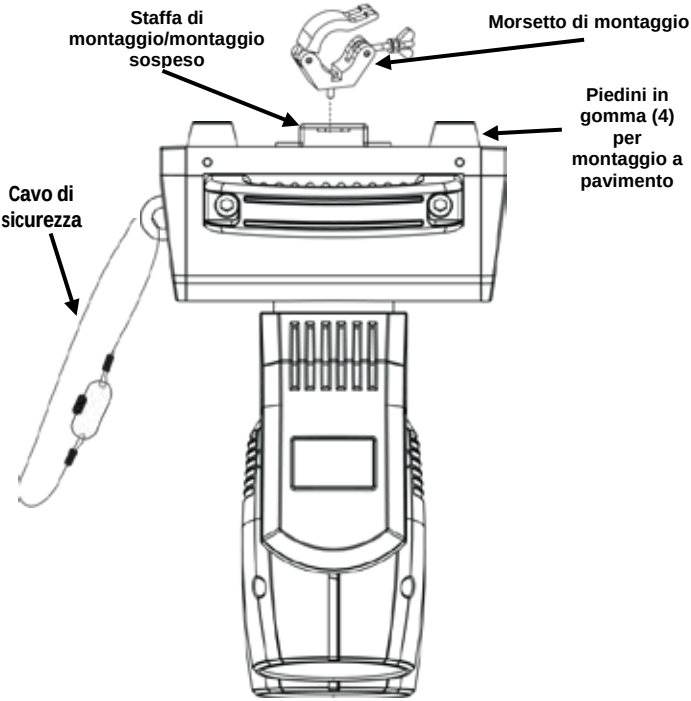

Quando si utilizza un solo morsetto di montaggio, assicurarsi di utilizzarne uno con prigioniero per evitare che si allenti accidentalmente.

Descrizione del pannello di controllo

Pulsante	Funzione
<MENU>	Consente di uscire dal menù o dalla funzione corrente.
<UP>	Consente di spostarsi verso l'alto nell'elenco menù o di aumentare il valore numerico all'interno di una funzione.
<DOWN>	Consente di spostarsi verso il basso nell'elenco menù o di diminuire il valore numerico all'interno di una funzione.
<ENTER>	Consente di attivare il menù visualizzato o impostare il valore selezionato nella funzione selezionata.

Mappa del Menù

Fare riferimento alla pagina del prodotto Intimidator Wave 360 IRC su chauvetdj.com per la mappa die più recente.

Livello principale	Livelli di programmazione		Descrizione
Address	**001–512**		Imposta gli indirizzi DMX iniziali
Run Mode	**DMX**	**17CH**	Imposta la caratteristica DMX
		33CH	
	Auto	**Auto01–Auto16**	Imposta un programma Auto
	Sound		
	Slave	**S-1–S-4**	Imposta una modalità Slave
	IR		Imposta la modalità Infrarossi
Setup	**Mast Set**	**M-1–M-4**	Imposta la modalità master M-1, M-2 oppure M-4
	Pan Reverse	**ON**	Imposta il funzionamento con rotazione inversa
		OFF	
	Tilt Reverse	**ON**	Imposta il funzionamento con brandeggio inverso
		OFF	
	Pan Angle	**540**	Imposta il campo di rotazione
		360	
		180	
	Tilt Angle	**90**	Imposta il campo di brandeggio
		180	
		270	
	Display	**ON**	Imposta l'oscuramento del display
		OFF	
	Screen Reverse	**ON**	Imposta l'orientamento dello schermo
		OFF	
	Dimmer Curve	**Linear**	Imposta la modalità curva dimmer
		SCurve	
		I Square	
		Square	
	Dimmer Speed	**Smooth**	Imposta la velocità dimmer
		Fast	
	Sensitivity	**1–100**	Imposta la sensibilità sonora

	DMX Loss	**Hold**	Mantiene l'ultima impostazioine quando si perde il segnale DMX
		Black	Spegne l'unità quando si perde il segnale DMX
		Auto	Imposta l'unità sulla modalità automatica in caso di perdita del segnale
		Sound	Imposta l'unità sulla modalità audio quando il segnale viene perso
	Reset		Ripristina tutti i valori predefiniti del motore
	Factory Reset		Ripristina le impostazioni di fabbrica

Mappa del Menù (cont.)

Livello principale	Livelli di programmazione	Descrizione
System Info	**Ver *XX***	Visualizza la versione del software
	Running Mode *XXXXX*	Visualizza la modalità di funzionamento corrente
	DMX Address *XXX*	Visualizza l'indirizzo DMX corrente

IRC-6 (telecomando a infrarossi)

Intimidator Wave 360 IRC è compatibile con il telecomando a infrarossi IRC-6 di Chauvet. Con Intimidator Wave 360 IRC vengono utilizzati i seguenti pulsanti del telecomando:

- **<BLACKOUT>**, **<A>**, **<UV>**, **<W>** - Accende e spegne i LED
- **<AUTO>**, da **<0>** a **<9>** - Seleziona la modalità programma Auto (1–16)
- **<SOUND>** - Seleziona la modalità Attivazione sonora
- **<STROBE>** - Attiva lo strobo (0–20 Hz)
- **<SPEED>** - Velocità programma Auto
- **<SENSITIVITY>** - Imposta la sensibilità sonora
- **<%>** - Dimmer
- **<FADE>** - Premere una volta per il livello Fade, due volte per il livello Snap
- <+> **e** <-> - aumento e diminuzione
- **<MANUAL>** - Imposta il livello colore Bianco
- **<R>** - Imposta il livello colore Rosso
- **<G>** - Imposta il livello colore Verde
- **<B>** - Imposta il livello colore Blu

Collegamento DMX

Intimidator Wave 360 IRC funziona con un controller DMX. È possibile trovare le informazioni sulla configurazione di Intimidator Wave 360 IRC per il funzionamento DMX nel Manuale Utente disponibile sul sito Web Chauvet: https://www.chauvetlighting.com.

Le informazioni sul DMX si trovano nel DMX Primer di Chauvet disponibile sul sito Web Chauvet: https://www.chauvetlighting.com/downloads.

Indirizzo iniziale

Per assicurare il completo accesso a tutti i canali in ciascuna modalità DMX, l'indirizzo maggiormente raccomandato è **480**.

Collegamento Master/Slave

Intimidator Wave 360 IRC funziona in modalità Master/Slave. È possibile trovare le informazioni sul funzionamento Master/Slave dell'unità nel relativo Manuale utente disponibile sul sito Web Chauvet.

Assegnazioni DMX

33CH Canale	Funzione	Valore	Percentuale/Impostazione
1	**Rotazione**	000 ó 255	Rotazione 0–540°
2	**Rotazione a 16-bit**	000 ó 255	Rotazione a 16-bit
3	**Velocità rotazione**	000 ó 255	Velocità rotazione (decrescente)
4	**Rotazione continua**	000	Nessuna funzione
		001 ó 127	Rotazione continua a velocità crescente
		128 ó 255	Rotazione continua a velocità decrescente
5	**Brandeggio testa 1**	000 ó 255	0–270°
6	**Brandeggio testa 2**	000 ó 255	0–270°
7	**Brandeggio testa 3**	000 ó 255	0–270°
8	**Brandeggio testa 4**	000 ó 255	0–270°
9	**Brandeggio automatico integrato**	000 ó 047	Nessuna funzione
		048 ó 055	Automatico 1 integrato
		056 ó 063	Automatico 2 integrato
		064 ó 071	Automatico 3 integrato
		072 ó 079	Automatico 4 integrato
		080 ó 087	Automatico 5 integrato
		088 ó 095	Automatico 6 integrato
		096 ó 103	Automatico 7 integrato
		104 ó 111	Automatico 8 integrato
		112 ó 119	Automatico 9 integrato
		120 ó 127	Automatico 10 integrato
		128 ó 135	Automatico 11 integrato
		136 ó 143	Automatico 12 integrato
		144 ó 151	Automatico 13 integrato
		152 ó 159	Automatico 14 integrato
		160 ó 167	Automatico 15 integrato
		168 ó 175	Automatico 16 integrato
		176 ó 183	Automatico 17 integrato
		184 ó 191	Automatico 18 integrato
		192 ó 199	Automatico 19 integrato
		200 ó 207	Automatico 20 integrato
		208 ó 215	Automatico 21 integrato
		216 ó 223	Automatico 22 integrato
		224 ó 231	Automatico 23 integrato
		232 ó 239	Automatico 24 integrato
		240 ó 247	Automatico 25 integrato (automatici 1-24 integrati)
		248 ó 255	Modalità di controllo sonoro integrata
10	**Velocità brandeggio integrata**	000 ó 255	Da veloce a lenta

Assegnazioni DMX (continua)

33CH Canale	Funzione	Valore	Percentuale/Impostazione
11	**Dimmer Rosso testa 1**	000 ó 255	0–100%
12	**Dimmer Verde testa 1**	000 ó 255	0–100%
13	**Dimmer Blu testa 1**	000 ó 255	0–100%
14	**Dimmer Bianco testa 1**	000 ó 055	0–100%
15	**Dimmer Rosso testa 2**	000 ó 255	0–100%
16	**Dimmer Verde testa 2**	000 ó 255	0–100%
17	**Dimmer Blu testa 2**	000 ó 255	0–100%
18	**Dimmer Bianco testa 2**	000 ó 255	0–100%
19	**Dimmer Rosso testa 3**	000 ó 255	0–100%
20	**Dimmer Verde testa 3**	000 ó 255	0–100%
21	**Dimmer Blu testa 3**	000 ó 255	0–100%
22	**Dimmer Bianco testa 3**	000 ó 255	0–100%
23	**Dimmer Rosso testa 4**	000 ó 255	0–100%
24	**Dimmer Verde testa 4**	000 ó 255	0–100%
25	**Dimmer Blu testa 4**	000 ó 255	0–100%
26	**Dimmer Bianco testa 4**	000 ó 255	0–100%

Assegnazioni DMX (continua)

33CH	Canale	Funzione	Valore	Percentuale/Impostazione
	27	Colori	000 ó 007	Nessuna funzione
			008 ó 015	Colore 1
			016 ó 023	Colore 2
			024 ó 031	Colore 3
			032 ó 039	Colore 4
			040 ó 047	Colore 5
			048 ó 055	Colore 6
			056 ó 063	Colore 7
			064 ó 071	Colore 8
			072 ó 079	Colore 9
			080 ó 087	Colore 10
			088 ó 095	Colore 11
			096 ó 103	Colore 12
			104 ó 111	Colore 13
			112 ó 119	Colore 14
			120 ó 127	Colore 15
			128 ó 179	Nessuna funzione
			180 ó 201	Dissolvenza effetto arcobaleno in senso orario (da veloce a lenta)
			202 ó 207	Stop
			208 ó 229	Dissolvenza effetto arcobaleno in senso antiorario (da veloce a lenta)
			230 ó 234	Nessuna funzione
			235 ó 249	Cambio rapido (da veloce a lento)
			250 ó 255	Colore ad attivazione sonora

Assegnazioni DMX (continua)

33CH	Canale	Funzione	Valore	Percentuale/Impostazione
	28	Accensione/spegnimento teste	000 ó 007	●●●●
			008 ó 015	○●●●
			016 ó 023	○○●●
			024 ó 031	○○○●
			032 ó 039	○○○○
			040 ó 047	●○○○
			048 ó 055	●●○○
			056 ó 063	●●●○
			064 ó 071	●●●●
			072 ó 079	○○○○
			080 ó 087	●○○○
			088 ó 095	○●○○
			096 ó 103	○○●○
			104 ó 111	○○○●
			112 ó 119	○○○○
			120 ó 127	●●○○
			128 ó 135	○●●○
			136 ó 143	○○●●
			144 ó 151	●○○●
			152 ó 159	○○○○
			160 ó 167	○●●●
			168 ó 175	●○●●
			176 ó 183	●●○●
			184 ó 191	●●●○
			192 ó 199	○○○○
			200 ó 207	●●●●
			208 ó 215	●●●●
			216 ó 223	●●●●
			224 ó 231	●●●●
			232 ó 239	●●●●
			240 ó 247	●●●●
			248 ó 255	●●●●

Assegnazioni DMX (continua)

33CH	Canale	Funzione	Valore	Percentuale/Impostazione
	29	Programmi automatici	000 ó 015	Nessuna funzione
			016 ó 020	Programma 1
			021 ó 025	Programma 2
			026 ó 030	Programma 3
			031 ó 035	Programma 4
			036 ó 040	Programma 5
			041 ó 045	Programma 6
			046 ó 050	Programma 7
			051 ó 055	Programma 8
			056 ó 060	Programma 9
			061 ó 065	Programma 10
			066 ó 070	Programma 11
			071 ó 075	Programma 12
			076 ó 080	Programma 13
			081 ó 085	Programma 14
			086 ó 090	Programma 15
			091 ó 095	Programma 16
			096 ó 100	Programma 17
			101 ó 105	Programma 18
			106 ó 110	Programma 19
			111 ó 115	Programma 20
			116 ó 120	Programma 21
			121 ó 125	Programma 22
			126 ó 130	Programma 23
			131 ó 135	Programma 24 (integrato per tutti)
			136 ó 140	Programma 25
			141 ó 145	Programma 26
			146 ó 150	Programma 27
			151 ó 155	Programma 28
			156 ó 160	Programma 29
			161 ó 165	Programma 30
			166 ó 170	Programma 31
			171 ó 175	Programma 32
			176 ó 180	Programma 33
			181 ó 185	Programma 34
			186 ó 190	Programma 35
			191 ó 195	Programma 36

Assegnazioni DMX (continua)

33CH	Canale	Funzione	Valore	Percentuale/Impostazione
	29	Programmi Auto (cont.)	196 ó 200	Programma 37
			201 ó 205	Programma 38
			206 ó 210	Programma 39
			211 ó 215	Programma 40
			216 ó 220	Programma 41
			221 ó 225	Programma 42
			226 ó 230	Programma 43
			231 ó 235	Programma 44
			236 ó 240	Programma 45
			241 ó 245	Programma 46
			246 ó 250	Programma 47
			251 ó 255	Programma 48 (integrato per tutti)
	30	Velocità programma	000 ó 255	Da lento a veloce
	31	Dimmer per tutte le teste	000 ó 255	0–100%
	32	Programmi otturatore	000 ó 019	Off
			020 ó 024	On
			025 ó 064	Otturatore 1 aperto/chiuso (da veloce a lento)
			065 ó 069	On
			070 ó 084	Otturatore 2: apertura rapida / chiusura lenta (da veloce a lento)
			085 ó 089	On
			090 ó 104	Otturatore 3: apertura lenta / chiusura rapida (da veloce a lento)
			105 ó 109	On
			110 ó 124	Otturatore 4: casuale (da veloce a lento)
			125 ó 129	On
			130 ó 144	Otturatore 5: casuale con apertura rapida / chiusura lenta (da veloce a lento)
			145 ó 149	On
			150 ó 164	Otturatore 6: casuale con apertura lenta / chiusura rapida (da veloce a lento)
			165 ó 169	On
			170 ó 184	Otturatore 7: a impulso (da veloce a lento)
			185 ó 189	On
			190 ó 204	Otturatore 8: a impulso casuale (da veloce a lento)
			205 ó 209	On
			210 ó 224	Otturatore 9: apertura e chiusura graduale
			225 ó 229	On
			230 ó 244	Otturatore 10: a impulso (da veloce a lento)
			245 ó 255	On

Assegnazioni DMX (continua)

33CH	Canale	Funzione	Valore	Percentuale/Impostazione
	33	**Impostazioni** (Impostare questi valori prima di impostare gli altri canali DMX. Le impostazioni saranno attive con un ritardo di 10 secondi)	000 ó 009	Nessuna funzione
			010 ó 014	Move-in-black
			015 ó 019	Annulla Move-in-black
			020 ó 024	Macro indipendenti: cancella le combinazioni macro delle unità riportate di seguito
			025 ó 029	Macro utilizzate quando si collegano due teste: questo è il valore della prima testa
			030 ó 034	Macro utilizzate quando si collegano due teste: questo è il valore della seconda testa
			035 ó 039	Macro utilizzate quando si collegano quattro teste: questo è il valore della prima testa
			040 ó 044	Macro utilizzate quando si collegano quattro teste: questo è il valore della seconda testa
			045 ó 049	Macro utilizzate quando si collegano quattro teste: questo è il valore della terza testa
			050 ó 054	Macro utilizzate quando si collegano quattro teste: questo è il valore della quarta testa
			055 ó 059	Reimpostazione rotazione
			060 ó 064	Reimpostazione brandeggio
			065 ó 069	Per utilizzo futuro
			070 ó 074	Reimpostazione generale
			075 ó 079	Per utilizzo futuro
			080 ó 084	Inversione rotazione/brandeggio
			085 ó 089	Inversione rotazione
			090 ó 094	Inversione brandeggio
			095 ó 099	Annulla inversione rotazione
			100 ó 104	Annulla brandeggio inverso
			105 ó 109	Annulla inversione rotazione/brandeggio
			110 ó 114	Per utilizzo futuro
			115 ó 119	Controlla tutte le teste con i canali della testa 1
			120 ó 124	Annulla il controllo di tutte le teste con i canali della testa 1
			125 ó 129	Per utilizzo futuro
			130 ó 134	Per utilizzo futuro
			135 ó 139	Per utilizzo futuro
			140 ó 144	Per utilizzo futuro
			145 ó 255	Nessuna funzione

Assegnazioni DMX (continua)

17CH Canale	Funzione	Valore	Percentuale/Impostazione
1	**Rotazione**	000 ó 255	Rotazione 0–540°
2	**Rotazione a 16-bit**	000 ó 255	Rotazione a 16-bit
3	**Velocità rotazione**	000 ó 255	Velocità rotazione (decrescente)
4	**Rotazione continua**	000	Nessuna funzione
		001 ó 127	Rotazione continua a velocità crescente
		128 ó 255	Rotazione continua a velocità decrescente
5	**Brandeggio testa 1**	000 ó 255	0–270°
6	**Brandeggio testa 2**	000 ó 255	0–270°
7	**Brandeggio testa 3**	000 ó 255	0–270°
8	**Brandeggio testa 4**	000 ó 255	0–270°
9	**Brandeggio automatico integrato**	000 ó 047	Nessuna funzione
		048 ó 055	Automatico 1 integrato
		056 ó 063	Automatico 2 integrato
		064 ó 071	Automatico 3 integrato
		072 ó 079	Automatico 4 integrato
		080 ó 087	Automatico 5 integrato
		088 ó 095	Automatico 6 integrato
		096 ó 103	Automatico 7 integrato
		104 ó 111	Automatico 8 integrato
		112 ó 119	Automatico 9 integrato
		120 ó 127	Automatico 10 integrato
		128 ó 135	Automatico 11 integrato
		136 ó 143	Automatico 12 integrato
		144 ó 151	Automatico 13 integrato
		152 ó 159	Automatico 14 integrato
		160 ó 167	Automatico 15 integrato
		168 ó 175	Automatico 16 integrato
		176 ó 183	Automatico 17 integrato
		184 ó 191	Automatico 18 integrato
		192 ó 199	Automatico 19 integrato
		200 ó 207	Automatico 20 integrato

Assegnazioni DMX (continua)

17CH (cont.)

Canale	Funzione	Valore	Percentuale/Impostazione
9 (cont.)	**Brandeggio automatico integrato (cont.)**	208 ó 215	Automatico 21 integrato
		216 ó 223	Automatico 22 integrato
		224 ó 231	Automatico 23 integrato
		232 ó 239	Automatico 24 integrato
		240 ó 247	Automatico 25 integrato (automatici 1-24 integrati)
		248 ó 255	Modalità di controllo sonoro integrata
10	**Velocità brandeggio integrata**	000 ó 255	Da veloce a lenta
11	**Colori**	000 ó 007	Nessuna funzione
		008 ó 015	Colore 1
		016 ó 023	Colore 2
		024 ó 031	Colore 3
		032 ó 039	Colore 4
		040 ó 047	Colore 5
		048 ó 055	Colore 6
		056 ó 063	Colore 7
		064 ó 071	Colore 8
		072 ó 079	Colore 9
		080 ó 087	Colore 10
		088 ó 095	Colore 11
		096 ó 103	Colore 12
		104 ó 111	Colore 13
		112 ó 119	Colore 14
		120 ó 127	Colore 15
		128 ó 179	Nessuna funzione
		180 ó 201	Dissolvenza effetto arcobaleno in senso orario (da veloce a lenta)
		202 ó 207	Stop
		208 ó 229	Dissolvenza effetto arcobaleno in senso antiorario (da veloce a lenta)
		230 ó 234	Nessuna funzione
		235 ó 249	Cambio rapido (da veloce a lento)
		250 ó 255	Colore ad attivazione sonora

Assegnazioni DMX (continua)

17CH	Canale	Funzione	Valore	Percentuale/Impostazione
	12	Accensione/spegnimento teste	000 ó 007	●●●●
			008 ó 015	○●●●
			016 ó 023	○○●●
			024 ó 031	○○○●
			032 ó 039	○○○○
			040 ó 047	●○○○
			048 ó 055	●●○○
			056 ó 063	●●●○
			064 ó 071	●●●●
			072 ó 079	○○○○
			080 ó 087	●○○○
			088 ó 095	○●○○
			096 ó 103	○○●○
			104 ó 111	○○○●
			112 ó 119	○○○○
			120 ó 127	●●○○
			128 ó 135	○●●○
			136 ó 143	○○●●
			144 ó 151	●○○●
			152 ó 159	○○○○
			160 ó 167	○●●●
			168 ó 175	●○●●
			176 ó 183	●●○●
			184 ó 191	●●●○
			192 ó 199	○○○○
			200 ó 207	●●●●
			208 ó 215	●●●●
			216 ó 223	●●●●
			224 ó 231	●●●●
			232 ó 239	●●●●
			240 ó 247	●●●●
			248 ó 255	●●●●

Assegnazioni DMX (continua)

17CH	Canale	Funzione	Valore	Percentuale/Impostazione
	13	Programmi automatici	000 ó 015	Nessuna funzione
			016 ó 020	Programma 1
			021 ó 025	Programma 2
			026 ó 030	Programma 3
			031 ó 035	Programma 4
			036 ó 040	Programma 5
			041 ó 045	Programma 6
			046 ó 050	Programma 7
			051 ó 055	Programma 8
			056 ó 060	Programma 9
			061 ó 065	Programma 10
			066 ó 070	Programma 11
			071 ó 075	Programma 12
			076 ó 080	Programma 13
			081 ó 085	Programma 14
			086 ó 090	Programma 15
			091 ó 095	Programma 16
			096 ó 100	Programma 17
			101 ó 105	Programma 18
			106 ó 110	Programma 19
			111 ó 115	Programma 20
			116 ó 120	Programma 21
			121 ó 125	Programma 22
			126 ó 130	Programma 23
			131 ó 135	Programma 24 (integrato per tutti)
			136 ó 140	Programma 25
			141 ó 145	Programma 26
			146 ó 150	Programma 27
			151 ó 155	Programma 28
			156 ó 160	Programma 29
			161 ó 165	Programma 30
			166 ó 170	Programma 31
			171 ó 175	Programma 32

Assegnazioni DMX (continua)

17CH	Canale	Funzione	Valore	Percentuale/Impostazione
	13 (cont.)	Programmi automatici (cont.)	176 ó 180	Programma 33
			181 ó 185	Programma 34
			186 ó 190	Programma 35
			191 ó 195	Programma 36
			196 ó 200	Programma 37
			201 ó 205	Programma 38
			206 ó 210	Programma 39
			211 ó 215	Programma 40
			216 ó 220	Programma 41
			221 ó 225	Programma 42
			226 ó 230	Programma 43
			231 ó 235	Programma 44
			236 ó 240	Programma 45
			241 ó 245	Programma 46
			246 ó 250	Programma 47
			251 ó 255	Programma 48 (integrato per tutti)
	14	Velocità programma	000 ó 255	Da lento a veloce
	15	Dimmer per tutte le teste	000 ó 255	0–100%

Assegnazioni DMX (continua)

17CH	Canale	Funzione	Valore	Percentuale/Impostazione
	16	Programmi otturatore	000 ó 019	Off
			020 ó 024	On
			025 ó 064	Otturatore 1 aperto/chiuso (da veloce a lento)
			065 ó 069	On
			070 ó 084	Otturatore 2: apertura rapida / chiusura lenta (da veloce a lento)
			085 ó 089	On
			090 ó 104	Otturatore 3: apertura lenta / chiusura rapida (da veloce a lento)
			105 ó 109	On
			110 ó 124	Otturatore 4: casuale (da veloce a lento)
			125 ó 129	On
			130 ó 144	Otturatore 5: casuale con apertura rapida / chiusura lenta (da veloce a lento)
			145 ó 149	On
			150 ó 164	Otturatore 6: casuale con apertura lenta / chiusura rapida (da veloce a lento)
			165 ó 169	On
			170 ó 184	Otturatore 7: a impulso (da veloce a lento)
			185 ó 189	On
			190 ó 204	Otturatore 8: a impulso casuale (da veloce a lento)
			205 ó 209	On
			210 ó 224	Otturatore 9: apertura e chiusura graduale (da veloce a lento)
			225 ó 229	On
			230 ó 244	Otturatore 10: a impulso (da veloce a lento)
			245 ó 255	On

Assegnazioni DMX (continua)

17CH	Canale	Funzione	Valore	Percentuale/Impostazione
	17	**Impostazioni** (Impostare questi valori prima di impostare gli altri canali DMX. Le impostazioni saranno attive con un ritardo di 10 secondi)	000 ó 009	Nessuna funzione
			010 ó 014	Move-in-black
			015 ó 019	Annulla Move-in-black
			020 ó 024	Macro indipendenti: cancella le combinazioni macro delle unità riportate di seguito
			025 ó 029	Macro utilizzate quando si collegano due teste: questo è il valore della prima testa
			030 ó 034	Macro utilizzate quando si collegano due teste: questo è il valore della seconda testa
			035 ó 039	Macro utilizzate quando si collegano quattro teste: questo è il valore della prima testa
			040 ó 044	Macro utilizzate quando si collegano quattro teste: questo è il valore della seconda testa
			045 ó 049	Macro utilizzate quando si collegano quattro teste: questo è il valore della terza testa
			050 ó 054	Macro utilizzate quando si collegano quattro teste: questo è il valore della quarta testa
			055 ó 059	Reimpostazione rotazione
			060 ó 064	Reimpostazione brandeggio
			065 ó 069	Per utilizzo futuro
			070 ó 074	Reimpostazione generale
			075 ó 079	Per utilizzo futuro
			080 ó 084	Inversione rotazione/brandeggio
			085 ó 089	Inversione rotazione
			090 ó 094	Inversione brandeggio
			095 ó 099	Annulla inversione rotazione
			100 ó 104	Annulla brandeggio inverso
			105 ó 109	Annulla inversione rotazione/brandeggio
			110 ó 114	Per utilizzo futuro
			115 ó 119	Controlla tutte le teste con i canali della testa 1
			120 ó 124	Annulla il controllo di tutte le teste con i canali della testa 1
			125 ó 129	Per utilizzo futuro
			130 ó 134	Per utilizzo futuro
			135 ó 139	Per utilizzo futuro
			140 ó 144	Per utilizzo futuro
			145 ó 255	Nessuna funzione

Over Deze Handleiding

De Intimidator Wave 360 IRC Beknopte Handleiding (BH) bevat basisinformatie over het product, zoals montage, menu-opties, en de DMX waarden. Voor meer informatie, download de handleiding van de Chauvet website: http://www.chauvetlighting.com.

Disclaimer

De informatie en specificaties in deze BH kunnen zonder voorafgaande kennisgeving worden gewijzigd.

Beperkte Garantie

GA NAAR ONZE WEBSITE VOOR REGISTRATIE VAN DE GARANTIE EN DE VOLLEDIGE ALGEMENE VOORWAARDEN.
Voor klanten in de Verenigde Staten en Mexico: www.chauvetlighting.com/warranty-registration
Voor klanten in het Verenigd Koninkrijk, Ierland, België, Nederland, Luxemburg, Frankrijk en Duitsland: www.chauvetlighting.eu/warranty-registration/

Chauvet garandeert dat dit product bij normaal gebruik vrij zal blijven van defecten in materiaal en vakmanschap, voor de opgegeven periode en onder voorbehoud van de uitzonderingen en beperkingen die zijn uiteengezet in de volledige beperkte garantie op onze website. Deze garantie geldt uitsluitend voor de oorspronkelijke koper van het product en is niet overdraagbaar. Om onder deze garantie rechten uit te oefenen, moet u een aankoopbewijs overleggen in de vorm van een origineel verkoopbewijs van een geautoriseerde dealer, waarop de naam van het product en de aankoopdatum zichtbaar zijn. ER ZIJN GEEN ANDERE EXPLICIETE OF IMPLICIETE GARANTIES. Deze garantie geeft u specifieke wettelijke rechten. Mogelijk heeft u ook andere rechten die van staat tot staat en van land tot land verschillen. Deze garantie is uitsluitend geldig in de Verenigde Staten, het Verenigd Koninkrijk, Ierland, België, Nederland, Luxemburg, Frankrijk, Duitsland en Mexico. Neem contact op met uw lokale verkoper voor garantievoorwaarden in andere landen.

Veiligheidsinstructies

De volgende veiligheidsinstructies bevatten belangrijke informatie over de installatie, het gebruik en het onderhoud.

- Sluit het product altijd aan op een geaard circuit.
- Zorg ervoor dat de stroomkabel niet gesmolten of beschadigd is.
- Haal altijd de stekker van het product uit het stopcontact voordat u het reinigt of voor het vervangen van de zekering.
- Maak het product nooit van het stopcontact los door aan het snoer te rukken of te trekken.
- Zorg ervoor dat er geen brandbare materialen in de buurt van het product zijn wanneer het in werking is.
- Vermijd rechtstreekse blootstelling van de ogen aan de lichtbron terwijl het apparaat is ingeschakeld.
- Raak de behuizing van het product niet aan wanneer het in werking is, omdat de behuizing zeer heet kan zijn.

- Het product is niet bedoeld voor permanente installatie.
- Het product is alleen voor gebruik binnenshuis. Het heeft een vermogen van IP20.
- Stel het product niet bloot aan regen of vocht.
- Sluit het product altijd aan op een stroombron die binnen het bereik van het voltage vermeld op het etiket of de achterzijde van het product ligt.
- Sluit het product nooit aan op een dimmer of een regelbare weerstand.
- Zorg ervoor de zekering te vervangen door een andere van hetzelfde type.
- Installeer het product altijd op een plaats met voldoende ventilatie.
- Laat altijd minstens 20 inch (50 cm) ruimte tussen het product en de

aangrenzende oppervlakken.

- Zorg ervoor dat er geen ventilatie-openingen van de behuizing van het product worden geblokkeerd.
- Gebruik het product niet bij een omgevingstemperatuur hoger dan 104 °F (40 °C).
- Draag het product nooit aan het snoer.
- Als er een ernstige operationele problemen zijn, stop dan onmiddellijk met het gebruik van het product.
- Probeer nooit om het product te repareren. Reparaties uitgevoerd door ongetrainde personen kunnen leiden tot schade of storingen.
- Sluit om onnodige slijtage te verhinderen en de levensduur te verlengen tijdens periodes van niet-gebruik het product via stroomonderbreker of de stekker volledig van stroom af.

Contact

- Van buiten de VS, Verenigd Koninkrijk, Ierland, Mexico of Benelux kunt u contact opnemen met de distributeur of om ondersteuning vragen dan wel het product retourneren.
- Maak vanuit de VS, het VK, Ierland, Mexico of Benelux gebruik van de informatie onder Neem Contact Us ons op aan het einde van deze BH.

Wat is inbegrepen

- Intimidator Wave 360 IRC
- Ophangbeugel met bevestigingsmateriaal
- Stroomkabel
- Beknopte Handleiding

Om te beginnen

Pak de Intimidator Wave 360 IRCzorgvuldig uit en controleer of alle onderdelen in de verpakking in goede staat zijn.

Als de doos, of een deel van de inhoud beschadigd lijkt te zijn door transport of andere tekenen van verkeerd gebruik vertoont, bewaar dan alle verpakkingsmateriaal en dien onmiddellijk een schadeclaim in bij de vervoerder, niet bij Chauvet. Het niet onmiddellijk rapporteren van schade bij de vervoerder, dan wel het niet alle verpakkingen beschikbaar houden voor inspectie, kan uw claim ongeldig maken.

Dien voor andere problemen, zoals ontbrekende onderdelen of delen, schade niet gerelateerd aan transport, of verborgen schade, een schadeclaim in bij Chauvet binnen de 7 dagen na levering. Voor informatie over contactopname met Chauvet, zie Neem Contact Us aan het einde van deze BH.

Beschrijving

De Intimidator Wave 360 IRC is een bewegende lichtserie met 4 onafhankelijk geregelde, bewegende koppen op een continu roterende basis voor scherpe, krachtige, kleur-veranderlijke stralen. Master-/Slave-modus maakt het eenvoudig om gecoördineerde lichtshows te genereren. Het is actief in Standalone, Sound, en DMX-modi. Werkt met de (optionele) IRC-6 afstandsbediening voor handige, draadloze bediening tot op 15 meter afstand.

Overzicht

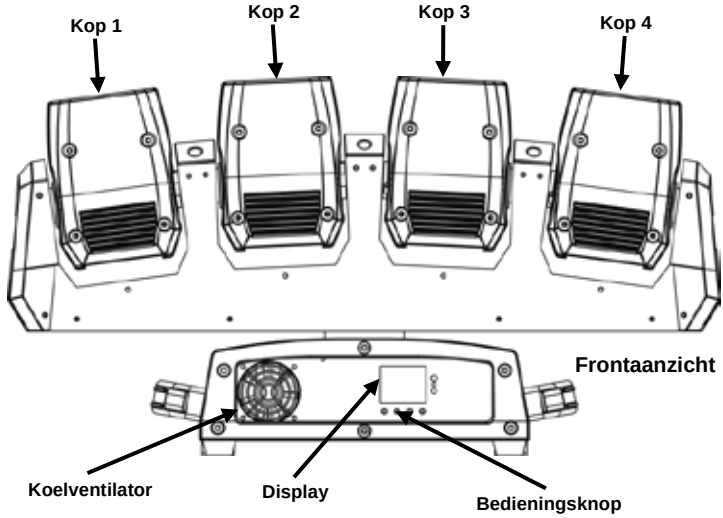

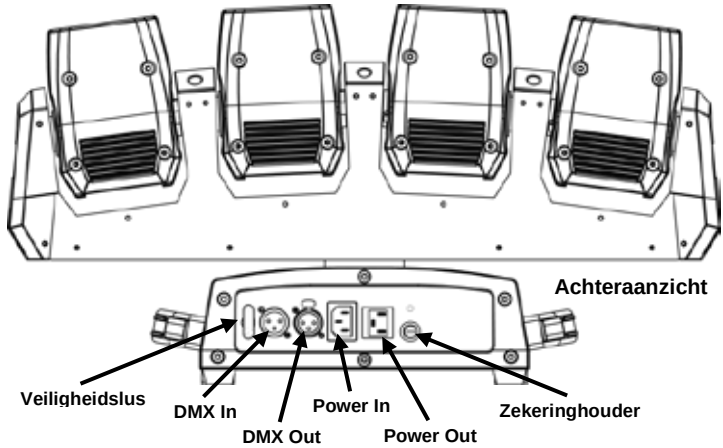

AC Voeding

Dit product heeft een auto-ranging voeding die kan werken met een ingangsspanning van 100 ~ 240 VAC, 50/60 H

Sluit om onnodige slijtage te verhinderen en de levensduur te verlengen tijdens periodes van niet-gebruik het product via stroomonderbreker of de stekker volledig van stroom af.

Power Linking

Power linking vindt plaats wanneer producten aan elkaar zijn gekoppeld via Power In en Power Out-aansluitingen, zodat meerdere producten kunnen worden gevoed door een enkel stopcontact.

Voor het maximum aantal Intimidator Wave 360 IRC producten die kunnen worden gekoppeld aan 120 V of 240 V, zie de Gebruikershandleiding of het etiket op het product. De Gebruikershandleiding is beschikbaar op de Chauvet website: http://www.chauvetlighting.com.

Vervangen van de Zekering

1. Ontkoppel het apparaat van de stroom.
2. Met een schroevendraaier, draai de zekering houder dop van de behuizing.
3. Druk de veiligheidsafdekking uit de behuizing.
4. Verwijder de doorgebrande zekering vanaf de clip aan de voorkant van de veiligheidsafdekking en vervang deze door een zekering van exact hetzelfde type.
5. Plaats de zekeringhouder terug en steek de stekker er weer in.

Ontkoppel het product van de stroom uit voordat u de zekering vervangt.

Montage

Voor de montage van dit product, lees de Safety Notes. Gebruik een of twee bevestigingspunten en een veiligheidskabel per product. Controleer de bevestigingsklemmen kunnen het gewicht van het product. Voor de Chauvet lijn van bevestigingsklemmen, ga dan naar de Chauvet website https://www.chauvetdj.com/products/category/accessories/.

Montagediagram

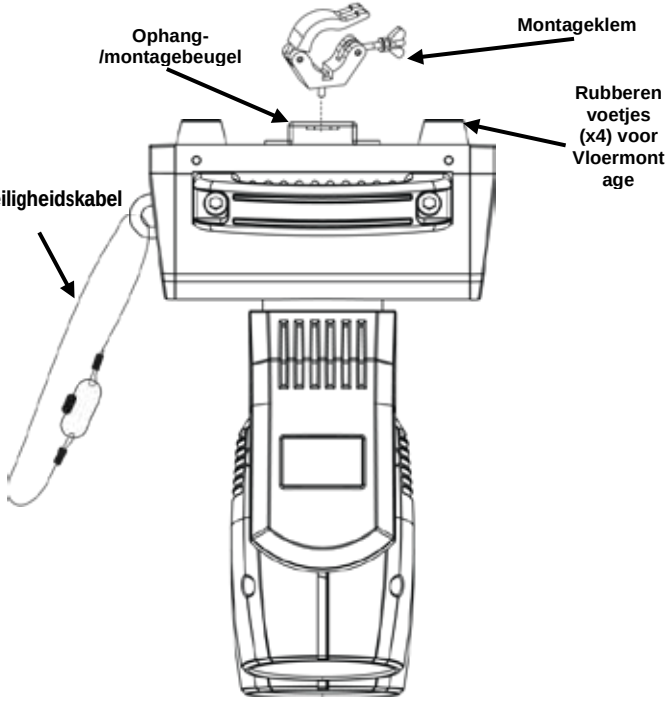

Bij het gebruik van slechts één montageklem moet u een klem gebruiken met een penschiettoestel om per ongeluk losraken te voorkomen.

Configuratiescherm Beschrijving

Toets	Functie
<MENU>	Uitgangen van het huidige menu of functie
<UP>	Navigeert omhoog via het menu of verhoogt de numerieke waarde wanneer in een functie
<DOWN>	Navigeert omlaag via het menu of verlaagt de numerieke waarde wanneer in een functie
<ENTER>	Activeert het huidige getoonde menu of plaatst de huidige geselecteerde waarde in de geselecteerde functie

Menukaart

Raadpleeg de Intimidator Wave 360 IRC-productpagina op chauvetdj.com voor de nieuwste menu opties.

Hoofdniveau	Programmeerniveaus		Beschrijving
Address	001–512		Stelt DMX startadres in
Run Mode	DMX	17CH	Stelt DMX individeel in
		33CH	
	Auto	Auto01–Auto16	Stelt een autoprogramma in
	Sound		Stelt Sound-modus in
	Slave	S-1–S-4	Stelt een Slave-modus in
	IR		Stelt infrarood in
Setup	Mast Set	M-1–M-4	Stelt een Master-modus in of M-1, M-2 of M-4
	Pan Reverse	ON	Stelt omgekeerde draairichting in
		OFF	
	Tilt Reverse	ON	Stelt omgekeerde kantelrichting in
		OFF	
	Pan Angle	540	Stelt draaihoekbereik in
		360	
		180	
	Tilt Angle	90	Stelt kantelhoekbereik in
		180	
		270	
	Display	ON	Stelt display blackout in
		OFF	
	Screen Reverse	ON	Stelt schermoriëntatie in
		OFF	
	Dimmer Curve	Linear	Stelt de dimmer curve modus in
		SCurve	
		I Square	
		Square	
	Dimmer Speed	Smooth	Stelt de dimmer snelheidmodus in
		Fast	
	Sensitivity	1–100	Stelt geluidsgevoeligheid in

	DMX Loss	Hold	Behoudt de laatste instelling wanneer het DMX-signaal wegvalt
		Black	Schakelt het apparat uit als het DMX-signaal wegvalt
		Auto	Zet het apparat in de automatsche modus wanneer het signal wegvalt
		Sound	Zet het apparat in de geluidsmodus wanneer het signal wegvalt
	Reset		Reset alle basisinstellingen motor
	Factory Reset		Reset naar fabrieksinstellingen

Menu Kaart (vervolgd)

Hoofdniveau	Programmeerniveaus	Beschrijving
System Info	Ver XX	Toont software versie
	Running Mode XXXXX	Toont de huidige bedrijfsmodus
	DMX Address XXX	Toont de huidige DMX-adres

IRC-6 (Infrarood Afstandsbediening)

De Intimidator Wave 360 IRC is compatibel met de IRC-6 van Chauvet.
De volgende IRC-6 toetsen worden gebruikt met de Intimidator Wave 360 IRC:

- **<BLACKOUT>**, **<A>**, **<UV>**, **<W>** - Schakelt led aan/uit
- **<AUTO>** , **<0>** thru **<9>** - Selecteert Auto programma modus (1-16)
- **<SOUND>** - Selecteert Sound modus
- **<STROBE>** - Stroboscoop (0–20 Hz)
- **<SPEED>** - Auto programma snelheid
- **<SENSITIVITY>** - Stelt geluidsgevoeligheid in
- **<%>** - Dimmer
- **<FADE>** - een keer drukken voor Fade niveau, twee keer voor Snap niveau
- <+> **and** <-> - toenemen en afnemen
- **<MANUAL>** - Stelt witte kleurniveau in
- **<R>** - Stelt rode kleurniveau in
- **<G>** - Stelt groene kleurniveau in
- **<G>** - Stelt blauwe kleurniveau in

DMX Linking

De Intimidator Wave 360 IRC werkt met een DMX-controller. Informatie over de configuratie van de Intimidator Wave 360 IRC voor bediening via DMX staat in de Gebruikershandleiding, die beschikbaar is op de Chauvet website onder http://www.chauvetlighting.com. Informatie over DMX staat in het c DMX Basishandboek, dat beschikbaar is op de Chauvet website onder https://www.chauvetdj.com/downloads/.

Startadres

Om volledige toegang tot alle kanalen in elke DMX modus te garanderen is het hoogste aanbevolen DMX-adres voor dit product **480**.

Master/Slave Aansluiting

De Intimidator Wave 360 IRC werkt in Master/Slave modus. Meer informatie over het configureren Intimidator Wave 360 IRC voor de Master/Slave-werking is in de Gebruikershandleiding, die beschikbaar is van de Chauvet website http://www.chauvetlighting.com.

DMX Toewijzingen

33CH Kanaal	Functie	Waarde	Percentage/instelling
1	**Draaien**	000 ó 255	Draaien 0–540°
2	**Draaien 16-bit**	000 ó 255	Draaien 16-bit
3	**Draaien Snelheid**	000 ó 255	Draaien Snelheid (snelheid neemt af)
4	**Continue Draairotatie**	000	Geen functie
		001 ó 127	Continue draairotatie met toenemende snelheid
		128 ó 255	Continue draairotatie met toenemende snelheid
5	**Kop 1 Kantelen**	000 ó 255	0–270°
6	**Kop 2 Kantelen**	000 ó 255	0–270°
7	**Kop 3 Kantelen**	000 ó 255	0–270°
8	**Kop 4 Kantelen**	000 ó 255	0–270°
9	**Ingebouwde Auto Kantelfunctie**	000 ó 047	Geen functie
		048 ó 055	Ingebouwde Auto 1
		056 ó 063	Ingebouwde Auto 2
		064 ó 071	Ingebouwde Auto 3
		072 ó 079	Ingebouwde Auto 4
		080 ó 087	Ingebouwde Auto 5
		088 ó 095	Ingebouwde Auto 6
		096 ó 103	Ingebouwde Auto 7
		104 ó 111	Ingebouwde Auto 8
		112 ó 119	Ingebouwde Auto 9
		120 ó 127	Ingebouwde Auto 10
		128 ó 135	Ingebouwde Auto 11
		136 ó 143	Ingebouwde Auto 12
		144 ó 151	Ingebouwde Auto 13
		152 ó 159	Ingebouwde Auto 14
		160 ó 167	Ingebouwde Auto 15
		168 ó 175	Ingebouwde Auto 16
		176 ó 183	Ingebouwde Auto 17
		184 ó 191	Ingebouwde Auto 18
		192 ó 199	Ingebouwde Auto 19
		200 ó 207	Ingebouwde Auto 20
		208 ó 215	Ingebouwde Auto 21
		216 ó 223	Ingebouwde Auto 22
		224 ó 231	Ingebouwde Auto 23
		232 ó 239	Ingebouwde Auto 24

		240 ó 247	Ingebouwde Auto 25 (Ingebouwde Auto 1-24)
		248 ó 255	Ingebouwde Sound Bediening Modus
10	**Kantelen Ingebouwde Snelheid**	000 ó 255	Snel naar Langzaam
11	**Kop 1 Rode Dimmer**	000 ó 255	0–100%
12	**Kop 1 Groene Dimmer**	000 ó 255	0–100%
13	**Kop 1 Blauwe Dimmer**	000 ó 255	0–100%
14	**Kop 1 Witte Dimmer**	000 ó 055	0–100%
15	**Kop 2 Rode Dimmer**	000 ó 255	0–100%
16	**Kop 2 Groene Dimmer**	000 ó 255	0–100%
17	**Kop 2 Blauwe Dimmer**	000 ó 255	0–100%
18	**Kop 2 Witte Dimmer**	000 ó 255	0–100%
19	**Kop 3 Rode Dimmer**	000 ó 255	0–100%
20	**Kop 3 Groene Dimmer**	000 ó 255	0–100%
21	**Kop 3 Blauwe Dimmer**	000 ó 255	0–100%
22	**Kop 3 Witte Dimmer**	000 ó 255	0–100%
23	**Kop 4 Rode Dimmer**	000 ó 255	0–100%
24	**Kop 4 Groene Dimmer**	000 ó 255	0–100%
25	**Kop 4 Blauwe Dimmer**	000 ó 255	0–100%
26	**Kop 4 Witte Dimmer**	000 ó 255	0–100%
27	**Kleuren**	000 ó 007	Geen functie
		008 ó 015	Kleur 1
		016 ó 023	Kleur 2
		024 ó 031	Kleur 3
		032 ó 039	Kleur 4
		040 ó 047	Kleur 5
		048 ó 055	Kleur 6
		056 ó 063	Kleur 7
		064 ó 071	Kleur 8
		072 ó 079	Kleur 9
		080 ó 087	Kleur 10
		088 ó 095	Kleur 11
		096 ó 103	Kleur 12
		104 ó 111	Kleur 13
		112 ó 119	Kleur 14

		120 ó 127	Kleur 15
		128 ó 179	Geen Functie
		180 ó 201	Fade regenboog met klok mee (snelheid snel naar langzaam)
		202 ó 207	Stop
		208 ó 229	Fade regenboog tegen klok in (snelheid snel naar langzaam)
		230 ó 234	Geen Functie
		235 ó 249	Snap wissel (snelheid snel naar langzaam)
		250 ó 255	Geluid kleur
28	**Koppen Aan/Uit**	000 ó 007	●●●●
		008 ó 015	○●●●
		016 ó 023	○○●●
		024 ó 031	○○○●
		032 ó 039	○○○○
		040 ó 047	●○○○
		048 ó 055	●●○○
		056 ó 063	●●●○
		064 ó 071	●●●●
		072 ó 079	○○○○
		080 ó 087	●○○○
		088 ó 095	○●○○
		096 ó 103	○○●○
		104 ó 111	○○○●
		112 ó 119	○○○○
		120 ó 127	●●○○
		128 ó 135	○●●○
		136 ó 143	○○●●
		144 ó 151	●○○●
		152 ó 159	○○○○
		160 ó 167	○●●●
		168 ó 175	●○●●
		176 ó 183	●●○●
		184 ó 191	●●●○
		192 ó 199	○○○○
		200 ó 207	●●●●
		208 ó 215	●●●●
		216 ó 223	●●●●
		224 ó 231	●●●●
		232 ó 239	●●●●
		240 ó 247	●●●●
		248 ó 255	●●●●

		000 ó 015	Geen functie
		016 ó 020	Programma 1
		021 ó 025	Programma 2
		026 ó 030	Programma 3
		031 ó 035	Programma 4
		036 ó 040	Programma 5
		041 ó 045	Programma 6
		046 ó 050	Programma 7
		051 ó 055	Programma 8
		056 ó 060	Programma 9
		061 ó 065	Programma 10
		066 ó 070	Programma 11
		071 ó 075	Programma 12
		076 ó 080	Programma 13
		081 ó 085	Programma 14
		086 ó 090	Programma 15
		091 ó 095	Programma 16
		096 ó 100	Programma 17
		101 ó 105	Programma 18
29	**Auto Programma's**	106 ó 110	Programma 19
		111 ó 115	Programma 20
		116 ó 120	Programma 21
		121 ó 125	Programma 22
		126 ó 130	Programma 23
		131 ó 135	Programma 24 (ingebouwd voor alle)
		136 ó 140	Programma 25
		141 ó 145	Programma 26
		146 ó 150	Programma 27
		151 ó 155	Programma 28
		156 ó 160	Programma 29
		161 ó 165	Programma 30
		166 ó 170	Programma 31
		171 ó 175	Programma 32
		176 ó 180	Programma 33
		181 ó 185	Programma 34
		186 ó 190	Programma 35
		191 ó 195	Programma 36
		196 ó 200	Programma 37
		201 ó 205	Programma 38
		206 ó 210	Programma 39
		211 ó 215	Programma 40
		216 ó 220	Programma 41

		221 ó 225	Programma 42
		226 ó 230	Programma 43
		231 ó 235	Programma 44
		236 ó 240	Programma 45
		241 ó 245	Programma 46
		246 ó 250	Programma 47
		251 ó 255	Programma 48 (ingebouwd voor alle)
30	**Programma Snelheid**	000 ó 255	Langzaam naar snel
31	**Dimmer Alle Koppen**	000 ó 255	0–100%
32	**Shutter Programs**	000 ó 019	Off
		020 ó 024	On
		025 ó 064	Sluitertijd 1 gelijk aan/gelijk uit (snel naar langzaam)
		065 ó 069	On
		070 ó 084	Sluitertijd 2 snel aan/langzaam uit (snel naar langzaam)
		085 ó 089	On
		090 ó 104	Sluitertijd 3 langzaam aan/snel uit
		105 ó 109	On
		110 ó 124	Sluitertijd 4 random sluiter (snel naar langzaam)
		125 ó 129	On
		130 ó 144	Sluitertijd 5 random sluiter snel aan/langzaam uit
		145 ó 149	On
		150 ó 164	Sluitertijd 6 random sluiter langzaam aan/snel uit (snel naar langzaam)
		165 ó 169	On
		170 ó 184	Sluitertijd 7 puls sluiter (snel naar langzaam)
		185 ó 189	On
		190 ó 204	Sluitertijd 8 random puls sluiter (snel naar langzaam)
		205 ó 209	On
		210 ó 224	Sluitertijd 9 aan en uit stapsgewijs (snel naar langzaam)
		225 ó 229	On
		230 ó 244	Sluitertijd 10 puls sluiter (snel naar langzaam)
		245 ó 255	On

DMX Toewijzingen (vervolgd)

33CH	Kanaal	Functie	Waarde	Percentage/instelling
	33	**Instellingen** (Stel deze waarden in alvorens andere DMX-kanalen in te stellen. Er is een vertraging van 10 seconden voordat de instellingen van kracht worden)	000 ó 009	Geen functie
			010 ó 014	Move-in-zwart
			015 ó 019	Annuleren move-in zwart
			020 ó 024	Onafhankelijke macro's - annuleert macro product combinaties hieronder
			025 ó 029	Macro's gebruikt bij het koppelen van 2 koppen:Dit is de waarde voor de eerste kop
			030 ó 034	Macro's gebruikt bij het koppelen van 2 koppen samen: Dit is de waarde voor de tweede kop
			035 ó 039	Macro's gebruikt bij het koppelen van 4 koppen samen: Dit is de waarde voor de eerste kop
			040 ó 044	Macro's gebruikt bij het koppelen van 4 koppen samen: Dit is de waarde voor de tweede kop
			045 ó 049	Macro's gebruikt bij het koppelen van 4 koppen samen: Dit is de waarde voor de derde kop
			050 ó 054	Macro's gebruikt bij het koppelen van 4 koppen samen: Dit is de waarde voor de vierde kop
			055 ó 059	Draaien Reset
			060 ó 064	Kantelen Reset
			065 ó 069	Gereserveerd voor toekomstig gebruik
			070 ó 074	Reset alle
			075 ó 079	Gereserveerd voor toekomstig gebruik
			080 ó 084	Omgekeerde draai-/kantelrichting
			085 ó 089	Omgekeerde draairichting
			090 ó 094	Omgekeerde Kantelrichting
			095 ó 099	Annuleren omgekeerde draairichting
			100 ó 104	Annuleren omgekeerde kantelrichting
			105 ó 109	Annuleren omgekeerde draai/kantelrichting
			110 ó 114	Gereserveerd voor toekomstig gebruik
			115 ó 119	Controleert alle koppen met kop 1 kanalen
			120 ó 124	Annuleren bediening van alle koppen met kop 1 kanalen
			125 ó 129	Gereserveerd voor toekomstig gebruik
			130 ó 134	Gereserveerd voor toekomstig gebruik
			135 ó 139	Gereserveerd voor toekomstig gebruik
			140 ó 144	Gereserveerd voor toekomstig gebruik
			145 ó 255	Geen functie

DMX Toewijzingen (vervolgd)

17CH

Kanaal	Functie	Waarde	Percentage/instelling
1	**Draaien**	000 ó 255	Draaien 0–540°
2	**Draaien 16-bit**	000 ó 255	Draaien 16-bit
3	**Draaien Snelheid**	000 ó 255	Draaien Snelheid (snelheid neemt af)
4	**Continue Draairotatie**	000	Geen functie
		001 ó 127	Continue kantelrotatie met toenemende snelheid
		128 ó 255	Continue kantelrotatie met afnemende snelheid
5	**Kop 1 Kantelen**	000 ó 255	0–270°
6	**Kop 2 Kantelen**	000 ó 255	0–270°
7	**Kop 3 Kantelen**	000 ó 255	0–270°
8	**Kop 4 Kantelen**	000 ó 255	0–270°
9	**Ingebouwde Auto Kantelfunctie**	000 ó 047	Geen functie
		048 ó 055	Ingebouwde Auto 1
		056 ó 063	Ingebouwde Auto 2
		064 ó 071	Ingebouwde Auto 3
		072 ó 079	Ingebouwde Auto 4
		080 ó 087	Ingebouwde Auto 5
		088 ó 095	Ingebouwde Auto 6
		096 ó 103	Ingebouwde Auto 7
		104 ó 111	Ingebouwde Auto 8
		112 ó 119	Ingebouwde Auto 9
		120 ó 127	Ingebouwde Auto 10
		128 ó 135	Ingebouwde Auto 11
		136 ó 143	Ingebouwde Auto 12
		144 ó 151	Ingebouwde Auto 13
		152 ó 159	Ingebouwde Auto 14
		160 ó 167	Ingebouwde Auto 15
		168 ó 175	Ingebouwde Auto 16
		176 ó 183	Ingebouwde Auto 17
		184 ó 191	Ingebouwde Auto 18
		192 ó 199	Ingebouwde Auto 19
		200 ó 207	Ingebouwde Auto 20

DMX Toewijzingen (vervolgd)

17CH (vervolgd)

Kanaal	Functie	Waarde	Percentage/instelling
9 (vervolgd)	Ingebouwde Auto Kantelfunctie (vervolgd)	208 ó 215	Ingebouwde Auto 21
		216 ó 223	Ingebouwde Auto 22
		224 ó 231	Ingebouwde Auto 23
		232 ó 239	Ingebouwde Auto 24
		240 ó 247	Ingebouwde Auto 25 (Ingebouwde Auto 1-24)
		248 ó 255	Ingebouwde Sound Bediening Modus
10	Kantelen Ingebouwde Snelheid	000 ó 255	Snel naar Langzaam
11	Kleuren	000 ó 007	Geen functie
		008 ó 015	Kleur 1
		016 ó 023	Kleur 2
		024 ó 031	Kleur 3
		032 ó 039	Kleur 4
		040 ó 047	Kleur 5
		048 ó 055	Kleur 6
		056 ó 063	Kleur 7
		064 ó 071	Kleur 8
		072 ó 079	Kleur 9
		080 ó 087	Kleur 10
		088 ó 095	Kleur 11
		096 ó 103	Kleur 12
		104 ó 111	Kleur 13
		112 ó 119	Kleur 14
		120 ó 127	Kleur 15
		128 ó 179	Geen functie
		180 ó 201	Fade regenboog met klok mee (snelheid snel naar langzaam)
		202 ó 207	Stop
		208 ó 229	Fade regenboog tegen klok in (snelheid snel naar langzaam)
		230 ó 234	Geen functie
		235 ó 249	Snap wissel (snelheid snel naar langzaam)
		250 ó 255	Geluid kleur

DMX Toewijzingen (vervolgd)

17CH	Kanaal	Functie	Waarde	Percentage/instelling
	12	Koppen Aan/Uit	000 ó 007	●●●●
			008 ó 015	○●●●
			016 ó 023	○○●●
			024 ó 031	○○○●
			032 ó 039	○○○○
			040 ó 047	●○○○
			048 ó 055	●●○○
			056 ó 063	●●●○
			064 ó 071	●●●●
			072 ó 079	○○○○
			080 ó 087	●○○○
			088 ó 095	○●○○
			096 ó 103	○○●○
			104 ó 111	○○○●
			112 ó 119	○○○○
			120 ó 127	●●○○
			128 ó 135	○●●○
			136 ó 143	○○●●
			144 ó 151	●○○●
			152 ó 159	○○○○
			160 ó 167	○●●●
			168 ó 175	●○●●
			176 ó 183	●●○●
			184 ó 191	●●●○
			192 ó 199	○○○○
			200 ó 207	●●●●
			208 ó 215	●●●●
			216 ó 223	●●●●
			224 ó 231	●●●●
			232 ó 239	●●●●
			240 ó 247	●●●●
			248 ó 255	●●●●

DMX Toewijzingen (vervolgd)

17CH	Kanaal	Functie	Waarde	Percentage/instelling
			000 ó 015	Geen functie
			016 ó 020	Programma 1
			021 ó 025	Programma 2
			026 ó 030	Programma 3
			031 ó 035	Programma 4
			036 ó 040	Programma 5
			041 ó 045	Programma 6
			046 ó 050	Programma 7
			051 ó 055	Programma 8
			056 ó 060	Programma 9
			061 ó 065	Programma 10
			066 ó 070	Programma 11
			071 ó 075	Programma 12
			076 ó 080	Programma 13
			081 ó 085	Programma 14
			086 ó 090	Programma 15
	13	Auto Programma's	091 ó 095	Programma 16
			096 ó 100	Programma 17
			101 ó 105	Programma 18
			106 ó 110	Programma 19
			111 ó 115	Programma 20
			116 ó 120	Programma 21
			121 ó 125	Programma 22
			126 ó 130	Programma 23
			131 ó 135	Programma 24 (ingebouwd voor alle)
			136 ó 140	Programma 25
			141 ó 145	Programma 26
			146 ó 150	Programma 27
			151 ó 155	Programma 28
			156 ó 160	Programma 29
			161 ó 165	Programma 30
			166 ó 170	Programma 31
			171 ó 175	Programma 32
			176 ó 180	Programma 33
			181 ó 185	Programma 34
			186 ó 190	Programma 35
			191 ó 195	Programma 36
			196 ó 200	Programma 37
			201 ó 205	Programma 38

		206 ó 210	Programma 39
		211 ó 215	Programma 40
		216 ó 220	Programma 41
		221 ó 225	Programma 42
		226 ó 230	Programma 43
		231 ó 235	Programma 44
		236 ó 240	Programma 45
		241 ó 245	Programma 46
		246 ó 250	Programma 47
		251 ó 255	Programma 48 (ingebouwd voor alle)
14	**Programma Snelheid**	000 ó 255	Langzaam naar snel
15	**Dimmer Alle Koppen**	000 ó 255	0–100%
16	**Sluiter programma's**	000 ó 019	Off
		020 ó 024	On
		025 ó 064	Sluitertijd 1 gelijk aan/gelijk uit (snel naar langzaam)
		065 ó 069	On
		070 ó 084	Sluitertijd 2 snel aan/langzaam uit (snel naar langzaam)
		085 ó 089	On
		090 ó 104	Sluitertijd 3 langzaam aan/snel uit (snel naar langzaam)
		105 ó 109	On
		110 ó 124	Sluitertijd 4 random sluiter (snel naar langzaam)
		125 ó 129	On
		130 ó 144	Sluitertijd 5 random sluiter snel aan/langzaam uit (snel naar langzaam)
		145 ó 149	On
		150 ó 164	Sluitertijd 6 random sluiter langzaam aan/snel uit (snel naar langzaam)
		165 ó 169	On
		170 ó 184	Sluitertijd 7 puls sluiter (snel naar langzaam)
		185 ó 189	On
		190 ó 204	Sluitertijd 8 random puls sluiter (snel naar langzaam)
		205 ó 209	On
		210 ó 224	Sluitertijd 9 aan en uit stapsgewijs (snel naar langzaam)
		225 ó 229	On
		230 ó 244	Sluitertijd 10 puls sluiter (snel naar langzaam)
		245 ó 255	On

17	**Instellingen** (Stel deze waarden in alvorens andere DMX-kanalen in te stellen. Er is een vertraging van 10 seconden voordat de instellingen van kracht worden)	000 ó 009	Geen functie
		010 ó 014	Move-in-zwart
		015 ó 019	Annuleren move-in zwart
		020 ó 024	Onafhankelijke macro's - annuleert macro product combinaties hieronder
		025 ó 029	Macro's gebruikt bij het koppelen van 2 koppen: Dit is de waarde voor de eerste kop
		030 ó 034	Macro's gebruikt bij het koppelen van 2 koppen samen: Dit is de waarde voor de tweede kop
		035 ó 039	Macro's gebruikt bij het koppelen van 4 koppen samen: Dit is de waarde voor de eerste kop
		040 ó 044	Macro's gebruikt bij het koppelen van 4 koppen samen: Dit is de waarde voor de tweede kop
		045 ó 049	Macro's gebruikt bij het koppelen van 4 koppen samen: Dit is de waarde voor de derde kop
		050 ó 054	Macro's gebruikt bij het koppelen van 4 koppen samen: Dit is de waarde voor de vierde kop
		055 ó 059	Draaien Reset
		060 ó 064	Kantelen Reset
		065 ó 069	Gereserveerd voor toekomstig gebruik
		070 ó 074	Reset alle
		075 ó 079	Gereserveerd voor toekomstig gebruik
		080 ó 084	Omgekeerde draai-/kantelrichting
		085 ó 089	Omgekeerde draairichting
		090 ó 094	Omgekeerde Kantelrichting
		095 ó 099	Annuleren omgekeerde draairichting
		100 ó 104	Annuleren omgekeerde kantelrichting
		105 ó 109	Annuleren omgekeerde draai/kantelrichting
		110 ó 114	Gereserveerd voor toekomstig gebruik
		115 ó 119	Controleert alle koppen met kop 1 kanalen
		120 ó 124	Annuleren bediening van alle koppen met kop 1 kanalen
		125 ó 129	Gereserveerd voor toekomstig gebruik
		130 ó 134	Gereserveerd voor toekomstig gebruik
		135 ó 139	Gereserveerd voor toekomstig gebruik
		140 ó 144	Gereserveerd voor toekomstig gebruik
		145 ó 255	Geen functie

Contact Us

General Information	Technical Support
Chauvet World Headquarters	
Address: 5200 NW 108th Avenue Sunrise, FL 33351 Voice: (954) 577-4455 Toll free: (800) 762-1084	Voice: (844) 393-7575 Email: support@iluminarc.com Website: www.iluminarc.com
Chauvet Europe Ltd	
Address: Unit 1C Brookhill Road Industrial Estate Pinxton, Nottingham, UK NG16 6NT Voice: +44 (0)1773 511115	Email: uktech@chauvetlighting.com Website: www.chauvetlighting.co.uk
Chauvet Europe BVBA	
Address: Stokstraat 18 9770 Kruishoutem Belgium Voice: +32 9 388 93 97	Email: Eutech@chauvetlighting.com Website: www.chauvetlighting.eu
Chauvet France	
Address: 3, Rue Ampère 91380 Chilly-Mazarin France Voice: +33 1 78 85 33 59	Email: Eutech@chauvetlighting.com Website: www.chauvetlighting.eu
Chauvet Germany	
Address: Bruno-Bürgel-Str. 11 28759 Bremen Germany Voice: +49 421 62 60 20	Email: Eutech@chauvetlighting.com Website: www.chauvetlighting.eu
Chauvet Mexico	
Address: Av. de las Partidas 34-3B (Entrance by Calle 2) Zona Industrial Lerma Lerma, Mexico C.P. 52000 Voice: +52 (728) 690-2010	Email: servicio@iluminarc.com.mx Website: www.chauvet.com.mx

Visit the applicable website above to verify our contact information and instructions to request support. Outside the U.S., U.K., Ireland, Benelux, France, Germany, or Mexico, contact the dealer of record.

Intimidator Wave 360 IRC QRG Rev. 4 ML6

© Copyright 2021 Chauvet
All rights reserved